ES COPIA DEL PLANO NEFA 37.058
M. BELLOCCHIO - GERENCIA DE SEGURIDAD - C.N.R.T.

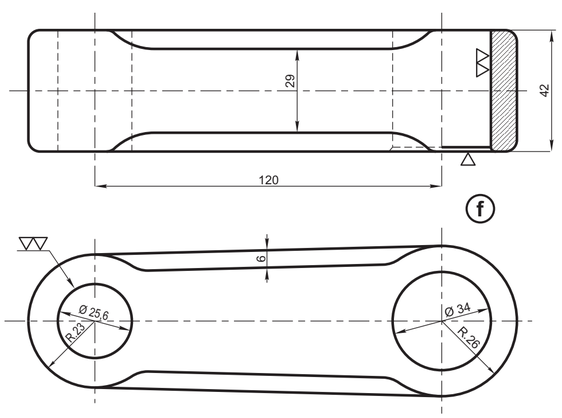

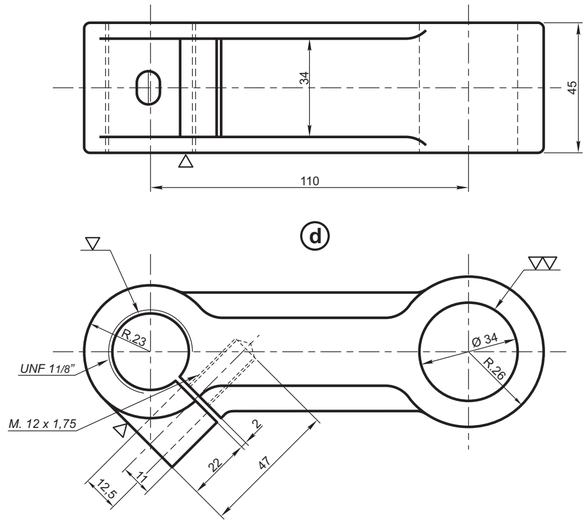

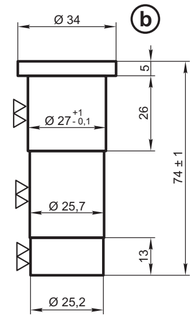

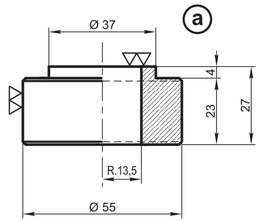

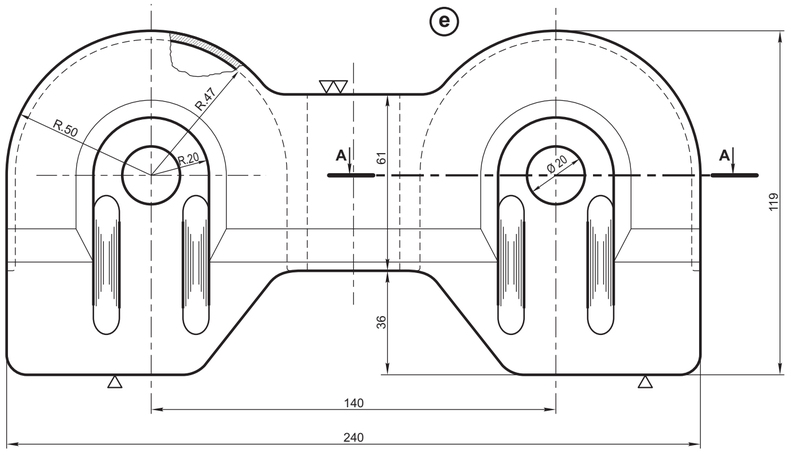

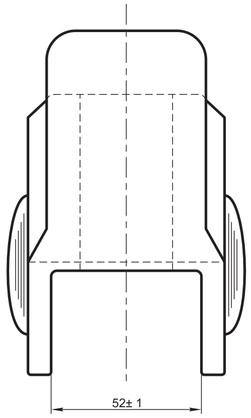

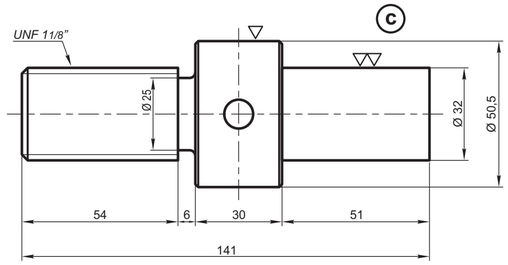

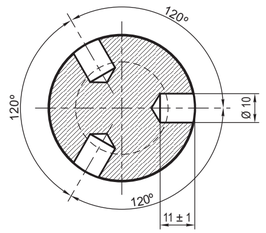

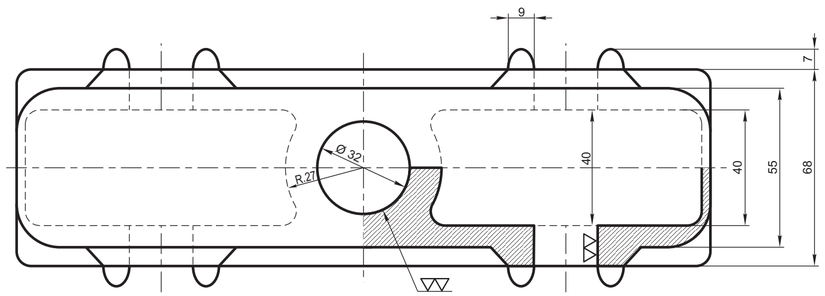

CORTE A-A

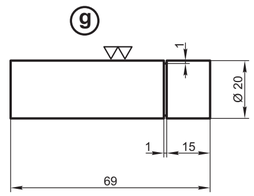

ITEM	DESCRIPCION	Cant.	ESCUADRIA, ESPECIFICAC. Y OBSERVACIONES	CATAL-NOMEN.
g	Perno rueda carro	8	SAE 1010 - Cementado	
f	Biela superior	4	SAE 1010/1020	
e	Carro	4	Nodular Ferr.	
d	Biela inferior	4	SAE 1010/1020	
c	Perno pivote	4	SAE 1045	
b	Perno rueda superior	4	SAE 1045	
a	Rueda superior	4	SAE 1045 - Temp.	

VAGON TOLVA CUBIERTO MULTIUSO

MECANISMO B DE APERTURA Y CIERRE PUERTA AUXILIAR

FERROCARRILES ARGENTINOS

AREA: MECANICA

ESCALA	TROCHA	LINEAS:	UTILIZACION	EMISION
1:1,5	1000			1

FIRMA Y FECHA APROB.

N° DE PLANO: **NEFA 37.058**