ES COPIA DEL PLANO NEFA 32.058
M. BELLOCCHIO - GERENCIA DE SEGURIDAD - C.N.R.T.
E. 1:5

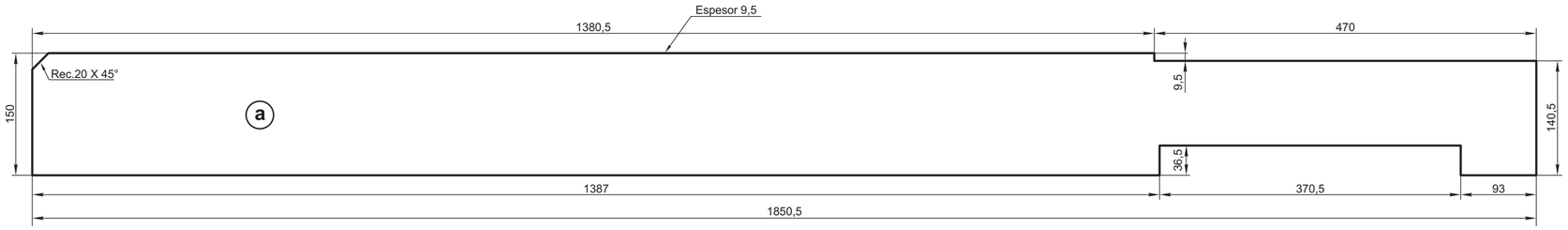

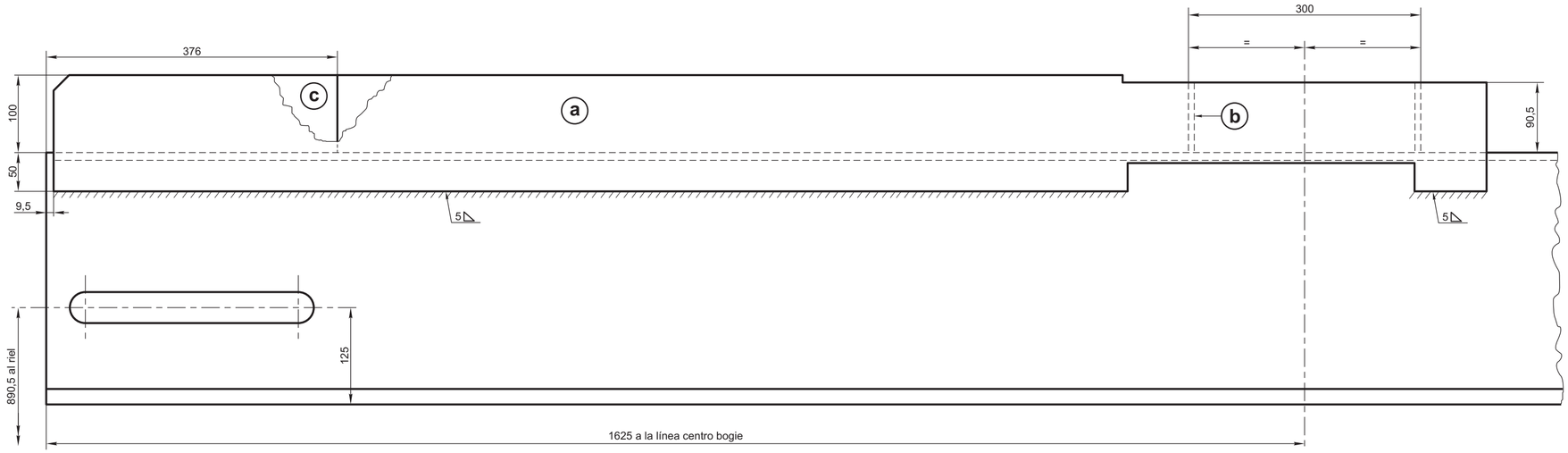

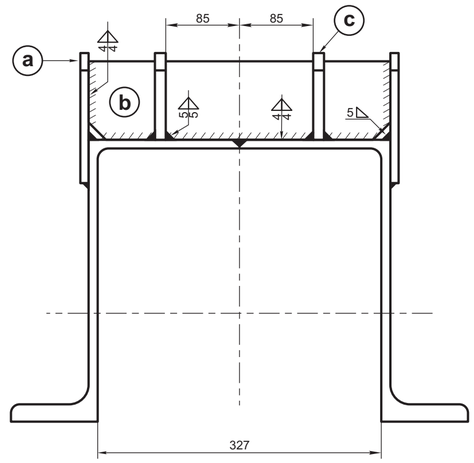

Detalle ubicación longarinas y refuerzos en viga central

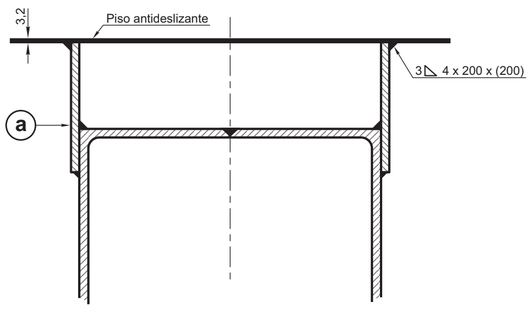

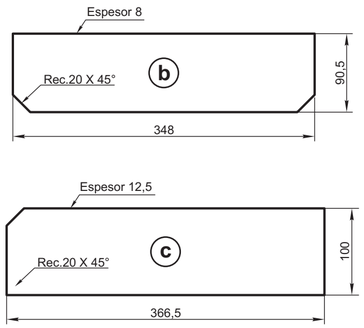

Detalle soldaduras longarinas con piso

ITEM	DESCRIPCION	Cant.x Coche	ESCUADRIA, ESPECIFICAC. Y OBSERVACIONES	CATAL-NOMEN.
c	Refuerzo tope sop.	4	≠ 12,5 IRAM 503 F24	
b	Refuerzo longarina	4	≠ 8 IRAM 503 F24	
a	Longarina	4	≠ 9,5 IRAM 503 F24	

TOLERANCIAS GENERALES

PIEZAS USINADAS	:	± 0,25 mm
PIEZAS FORJADAS	:	± 0,8 mm
PIEZAS EN CHAPAS	:	± 0,5 mm
ANGULOS	:	± 0,30°

MATAR CANTOS VIVOS

Dibujo
Fecha:
Proyecto
Controló
Aprobó

VAGON TOLVA ABIERTO PARA PIEDRA
LONGARINA Y REFUERZOS

FERROCARRILES ARGENTINOS

AREA: MECANICA

ESCALA	TROCHA	LINEAS:	UTILIZACION	EMISION
	1435 - 1676			1

FIRMA Y FECHA APROB.

N° DE PLANO: NEFA 32.058