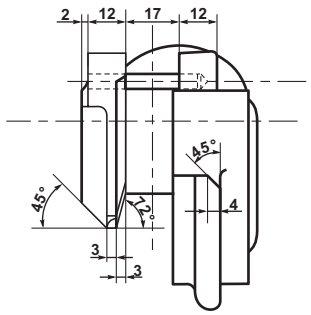

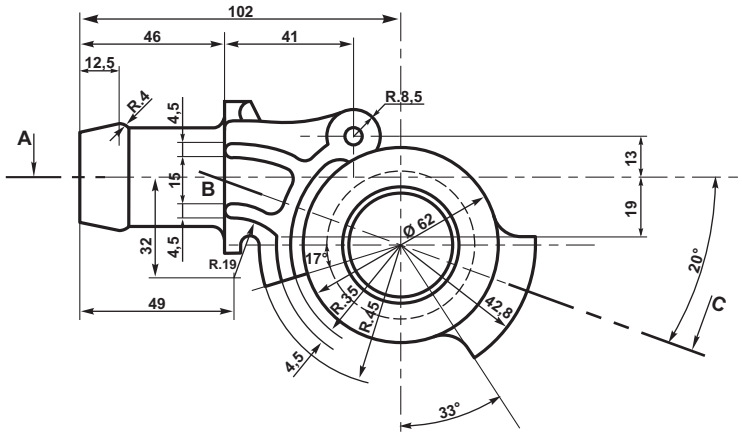

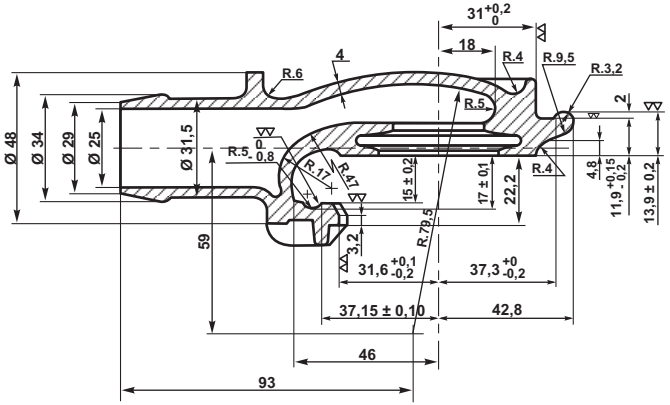

CORTE A-B-C

ALTERNATIVA "A" (Utilizar en caso de ser requerida en forma expresa

- La forma y dimensiones del niple serán de acuerdo a dibujo NEFA 964 Item C

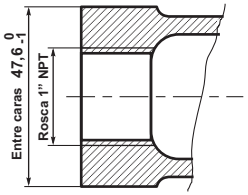

CORTE A-A

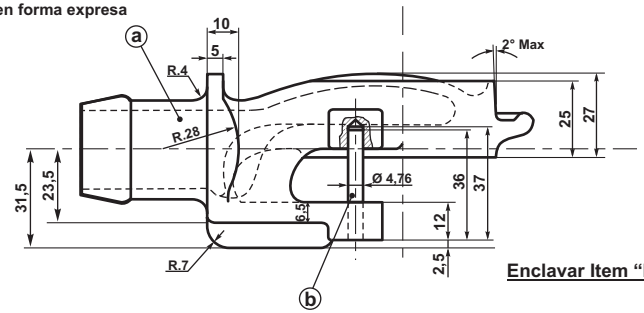

Enclavar Item "b" en "a"

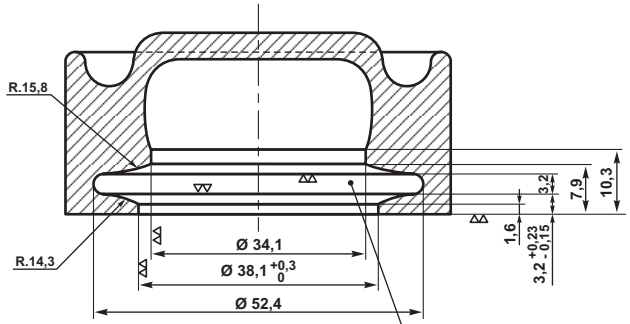

CORTE D-D

Junta según NEFA 565

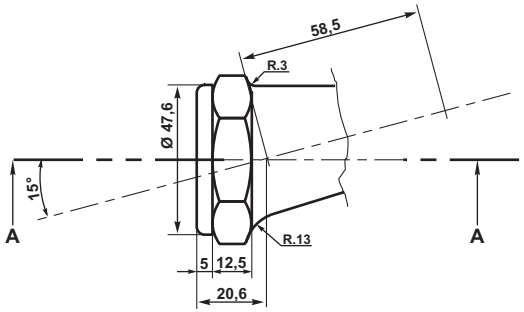

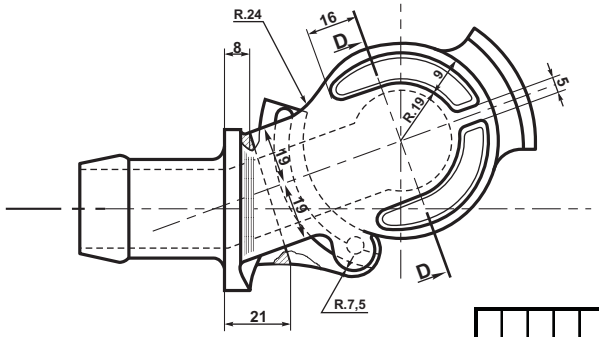

El proveedor entregará 2 (dos) acoples, en calidad de muestra, para su control dimensional y prueba de montaje, la que una vez aprobada por el ferocarril le permitirá continuar con la fabricación.

REFERENCIA FABRICA 88991
NUM 9004022000

NOTAS:
1 - Esta pieza no debe presentar porosidades ya que la misma será sometida a una prueba de hermeticidad con aire comprimido a 10 kg/cm².
2 - Las caras de acoplamientos y el alojamiento de la junta deberá ser cadmiado con un mínimo espesor de película de 0,013 mm.
3 - Esquema de pintado según FAT: V-1401.
4 - Alternativa material
IRAM 700 F.E 38017
IRAM 545 F.M.N.f 3512
5 - Para junta de acople de manga ver NEFA 565

ITEM	DESCRIPCION	CANT.	ESCUAD.ESP.OBSERVAC.	CATAL-NOMEN
b	Perno	1	SAE 1020-1030	
a	Cabeza de acople s/perno	1	FA 8715 GRADO F.M.N.f. 3512	

EMISION	COTA	ALTERACIONES	FECHA-FIRMA

F.J. GAGLIO
DIBUJO
Fecha: 12/11/82
DIV.ESPECIFICACIONES
DEPTO. TECNICA

EQUIPO DE ACCIONAMIENTO AUTOMATICO DE FRENO

CONEXIÓN ENTRE DEPOSITOS EQUILIBRANTES

CABEZA DE ACOPLE

FERROCARRILES ARGENTINOS

AREA: MECANICA

ESCALA	TROCHA:	LINEA:	UTILIZACION	EMISION
				2

FIRMA Y FECHA APROB.

N° DE PLANO: NEFA 652

ES COPIA DEL PLANO NEFA 652
M. BELLOCCHIO - AREA INGENIERIA - C.N.R.T.