**TOLERANCIAS NO INDICADAS**
**js 11 = JS 11**

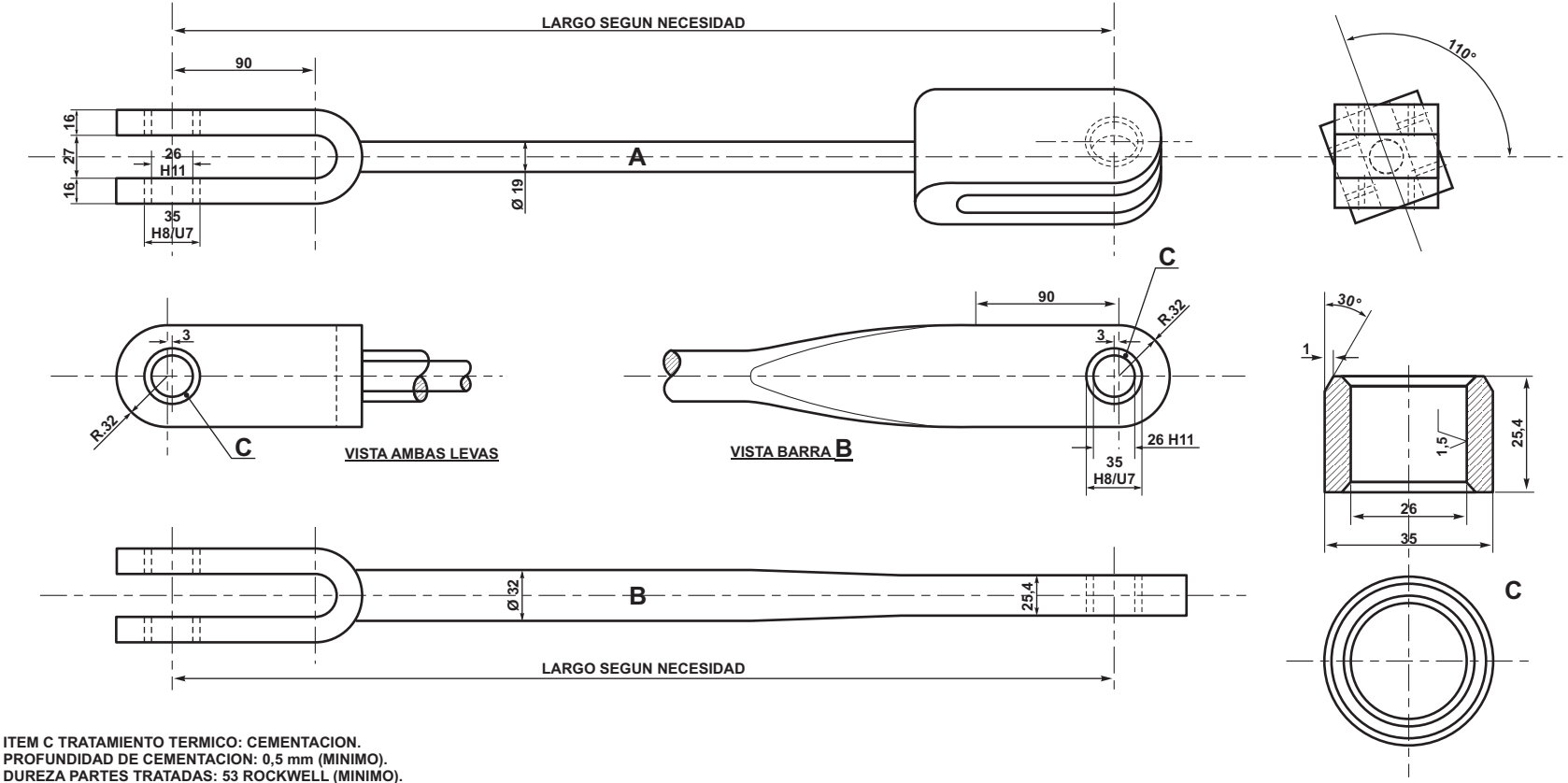


NOTA: ITEM C TRATAMIENTO TERMICO: CEMENTACION.
PROFUNDIDAD DE CEMENTACION: 0,5 mm (MINIMO).
DUREZA PARTES TRATADAS: 53 ROCKWELL (MINIMO).
ITEMS A Y B SE PROVEERAN CON LOS BUJES COLOCADOS. AL PEDIR ESTOS ITEMS SE INDICARA COMPLEMENTARIAMENTE EL LARGO ENTRE CENTRO DE AGUJEROS.

CON ESTAS BARRAS SE DEBEN USAR PERNOS SEGUN NEFA 286/C - ARANDELAS NEFA 286/F - CHAVETAS NEFA 286/I

| EMISION | COTA | ALTERACIONES | FECHA-FIRMA |
|---|---|---|---|
| 7 | | SE ACTUALIZO DESIG. IRAM | 23/10/86 |
| 6 | | SE MODIF. TOL. BUJE "C". ACTUALIZO DESIG. IRAM. SE AGREGO NOTA S/TOL.GRALES. | 12/12/84 |
| 5 | | SE REEMPLAZO EN MATERIAL A-34 POR F-20 | 16/09/83 |
| 4 | | SE ELIMINO MARCADO NEFA 707<br>SE ELIMINO DE "NOTA": (ITEM A) O EL LARGO ENTRE CENTROS DE AGUJEROS Y EXTREMO (ITEM B)<br>ITEMS A Y B DECIA: IRAM 503 A 37 - DICE: ACERO CALIDAD COMERCIAL<br>ITEM C DECIA: IRAM 503 A 37 CEMENTADO, SE COLOCO: 503 A 34<br>SE ELIMINO NOTA RFEERIDA AL EXTREMO ITEM B Y SE MODIFICO EL MISMO<br>SE AGREGO VISTA BARRA B | 18/07/72 |

DIBUJO: ING. CRISTOBAL
DIV.ESPECIFICACIONES: ING. BATTAGLIA
DEPTO. TECNICA:

| ITEM | DESCRIPCION | CANT. | ESCUAD.ESP.OBSERVAC. | CATAL-NOMEN |
|---|---|---|---|---|
| C | BUJE | | IRAM 600 F.20 CEMENTADO | |
| B | BARRA DE TIRO REGULAD. | | IRAM 600 F.19 * | |
| A | BARRA DE TIRO | | IRAM-IAS U 500-503 F.19 | |

**BARRAS DE TIRO PARA TIMONERIA DE FRENO DE AIRE COMPRIMIDO**

FERROCARRILES ARGENTINOS

AREA: MECANICA

| ESCALA | TROCHA: | LINEA: | UTILIZACION | EMISION |
|---|---|---|---|---|
| | TODAS | TODAS | VAGONES | 3 4 5 6 7 |

FIRMA Y FECHA APROB.

N° DE PLANO: NEFA 614

**ES COPIA DEL PLANO NEFA 614**
*M. BELLOCCHIO - AREA INGENIERIA - C.N.R.T.*