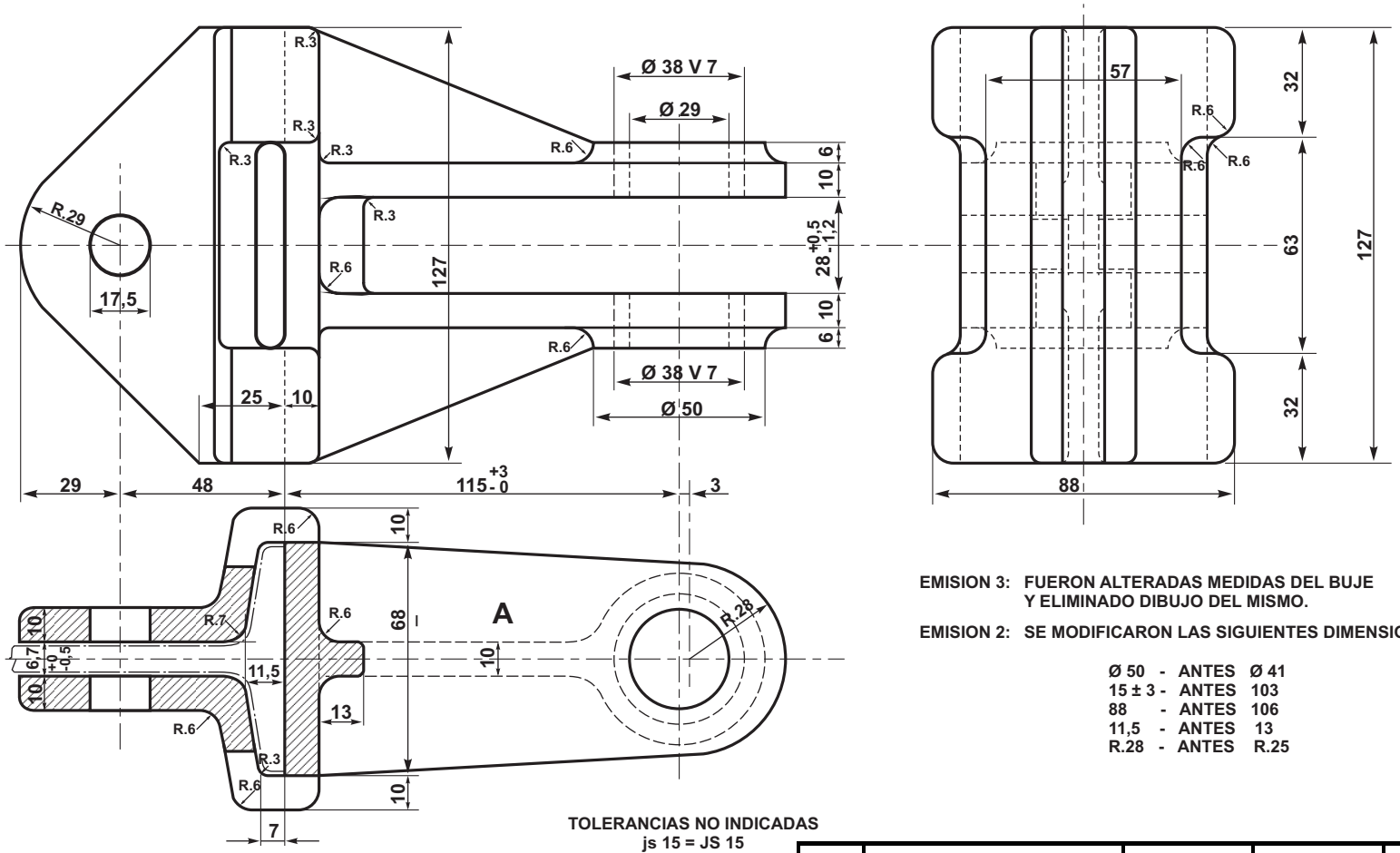

EMISION 3: FUERON ALTERADAS MEDIDAS DEL BUJE Y ELIMINADO DIBUJO DEL MISMO.

EMISION 2: SE MODIFICARON LAS SIGUIENTES DIMENSIONES:

Ø 50	-	ANTES	Ø 41
15 ± 3	-	ANTES	103
88	-	ANTES	106
11,5	-	ANTES	13
R.28	-	ANTES	R.25

TOLERANCIAS NO INDICADAS
js 15 = JS 15

ITEM	DESCRIPCION	MATERIAL	OBSERVAC.	CANT.	PESO UNIT. EN Kg

EMPRESA FERROCARRILES ESTADO ARGENTINO

HORQUILLA PARA TRAVESAÑO DE FRENO - TROCHA ANGOSTA

F.USUARIOS

CATALOGO

ESCALA	DIBUJADO	UTILIZACION	DIBUJO	EMISION
		VAGONES	NEFA 584	3

ALTERACIONES	TOLERANCIAS (SALVO ESPECIFICACION PARA MAQ. CON ▽▽ Y ▽▽▽														
	MEDIDA NOMINAL		HASTA 18 INCLUSO	> 18 A 50	> 50 A 120	>120 A 220	>220 A 360	>360 A 500	> 500 A 750	>750 A 1000	SUPERFICIE EN BRUTO	SUPERFICIE RUSTICA	▽ LABRADO RUSTICO	▽▽ LABRADO FINO	▽▽▽ LABRADO MUY FINO	▽ INDICACION ESCRITA
	TOL. ±	DIA.	0,05	0,10	0,15	0,20	0,25	0,35	0,50	0,75						
		LONG.	0	0,15	0,20	0,25	0,30	0,40								

DIBUJADO
REVISADO
FECHA

MIEMBROS DE LA SUBCOMISION TECNICA ASESORA

F.C.G.B. | F.C.G.U. | F.C.D.F.S. | F.C.G.S.M. | F.C.G.B.M. | F.C.G.R | E.F.E.A

FORMATO A3 NORMA IRAM 4504

ES COPIA DEL DIBUJO NEFA 584
M. BELLOCCHIO - AREA INGENIERIA - C.N.R.T.