ES COPIA DEL PLANO NEFA 504
M. BELLOCCHIO - GERENCIA DE SEGURIDAD - C.N.R.T.

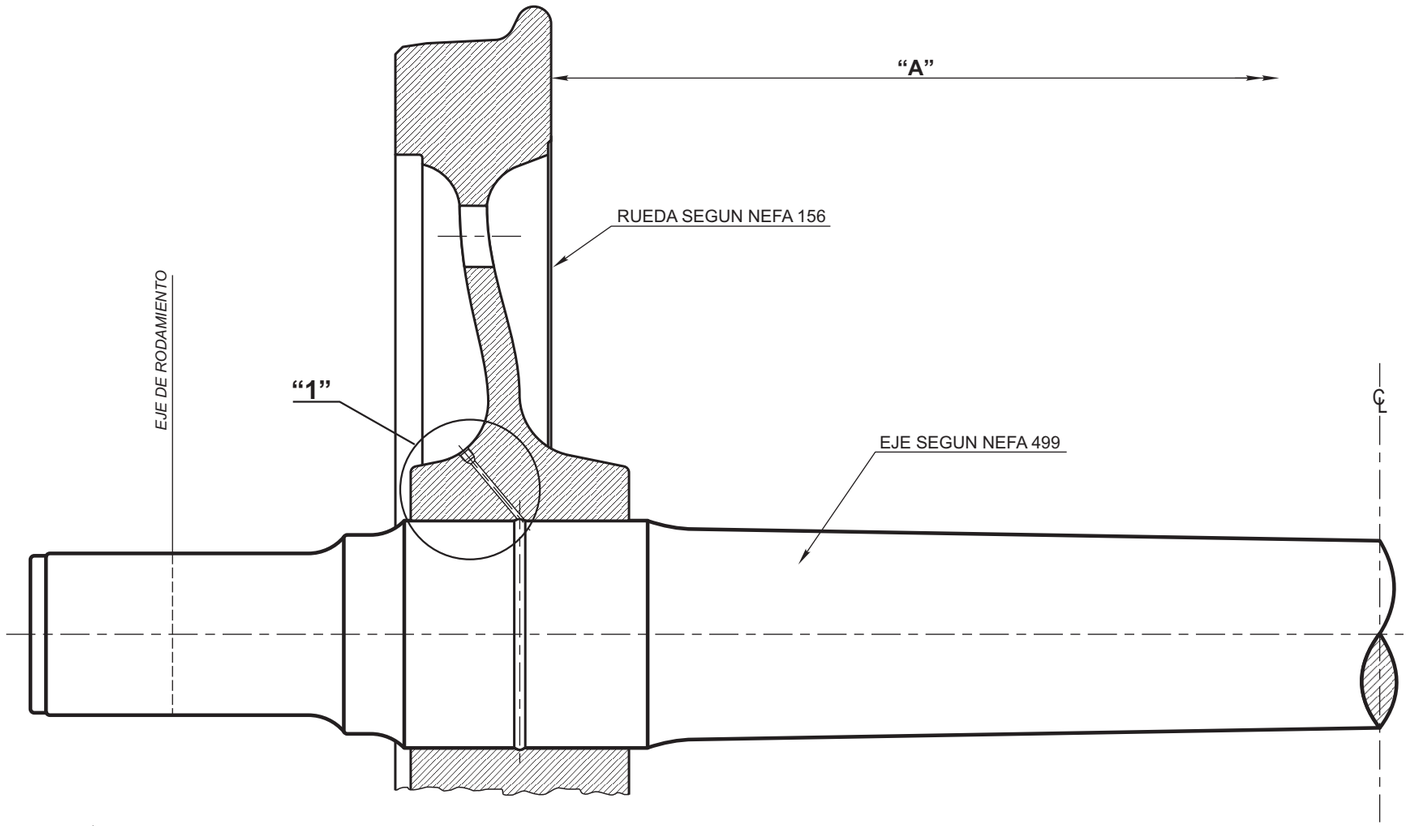

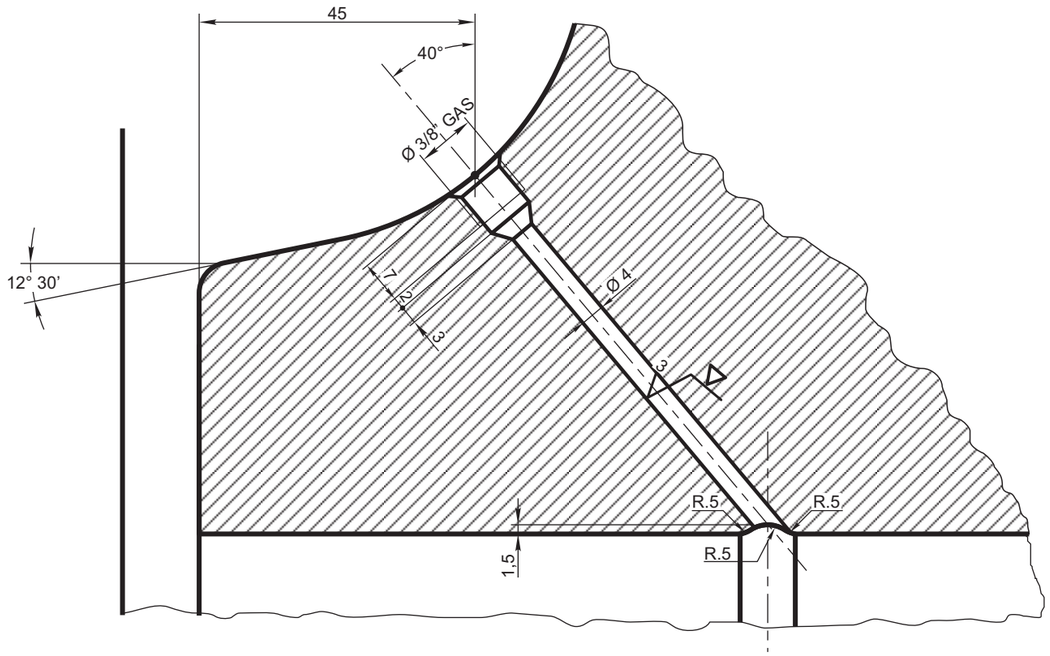

DETALLE "1"

MEDIDA "A": SEGUN NEFA 1124

SEGUN CALIBRE DE DISTANCIA NEFA 922

ITEM	DESCRIPCION	Cant.x Coche	MATERIAL Y OBSERVACIONES	CATAL-NOMEN.

EJES Y RUEDAS ARMADAS PARA RODAMIENTOS TROCHA ANCHA

FERROCARRILES ARGENTINOS

AREA: MECANICA

ESCALA	TROCHA	LINEAS:	UTILIZACION	EMISION
1:5 - 1:1	1676	URQUIZA	VAGONES	1

FIRMA Y FECHA APROB.

N° DE PLANO: NEFA 504

ALTERACIONES	TOLERANCIAS (SALVO ESPECIFICACION) PARA MAQ. CON ▽▽ Y ▽▽▽														
	MEDIDA NOMINAL		HASTA 18 INCLUSO	> 18 A 50	> 50 A 120	> 120 A 220	> 220 A 360	> 360 A 500	> 500 A 750	> 750 A 1000					
	TOL ±	DIA.	0,05	0,10	0,15	0,20	0,25	0,35	0,50	0,75	SUPERFICIE EN BRUTO	SUPERFICIE RUSTICA	LABRADO RUSTICO	LABRADO FINO	LABRADO MUY FINO	INDICACION ESCRITA
		LONG.	0	0,15	0,20	0,25	0,30	0,40							