ES COPIA DEL PLANO NEFA 501
M. BELLOCCHIO - GERENCIA DE SEGURIDAD - C.N.R.T.

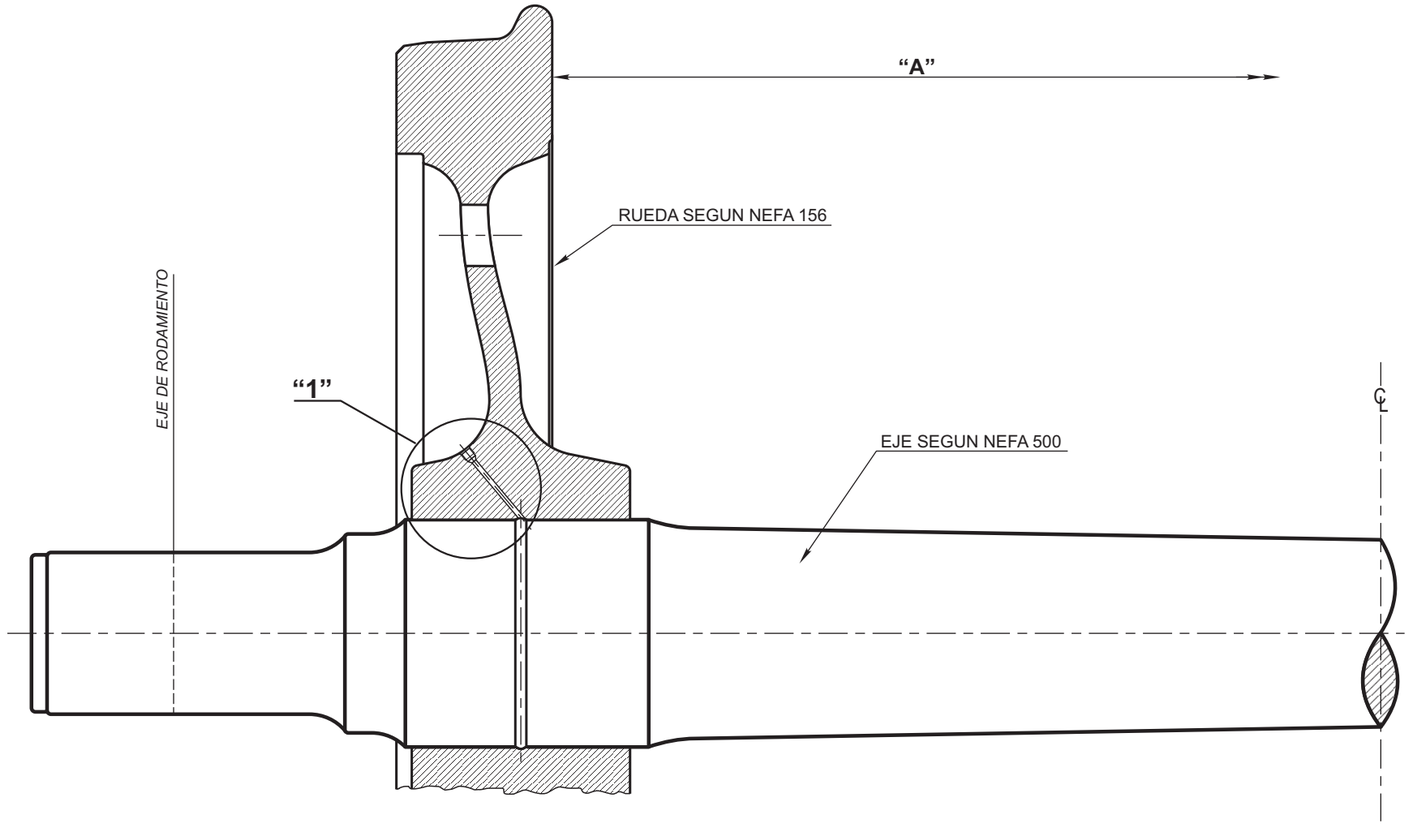

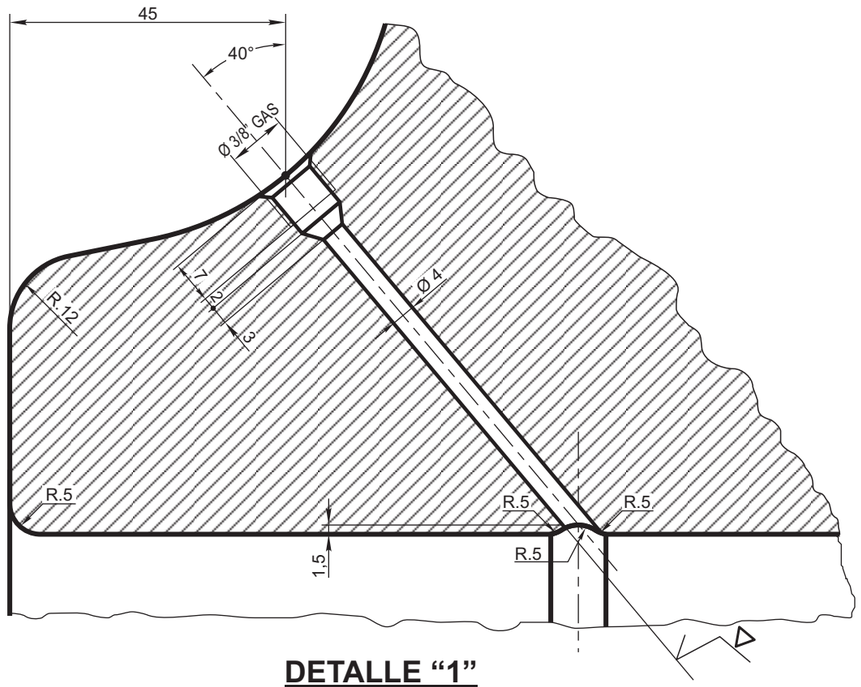

DETALLE "1"
(Esc. 1:1)

MEDIDA "A": { MAYOR DE 1359 / MENOR DE 1360,57

SEGUN CALIBRE DE DISTANCIA M.T.V. 492

ALTERACIONES	TOLERANCIAS (SALVO ESPECIFICACION) PARA MAQ. CON $\overline{VV}$ Y $\overline{VVV}$														
	MEDIDA NOMINAL		HASTA 18 INCLUSO	> 18 A 50	> 50 A 120	> 120 A 220	> 220 A 360	> 360 A 500	> 500 A 750	> 750 A 1000	SUPERFICIE EN BRUTO	SUPERFICIE RUSTICA	LABRADO RUSTICO	LABRADO FINO	LABRADO MUY FINO	INDICACION ESCRITA
	TOL ±	DIA.	0,05	0,10	0,15	0,20	0,25	0,35	0,50	0,75			$\overline{V}$	$\overline{VV}$	$\overline{VVV}$	$\overline{V}$
		LONG.	0	0,15	0,20	0,25	0,30	0,40								

ITEM	DESCRIPCION	Cant.x Coche	MATERIAL Y OBSERVACIONES	CATAL-NOMEN.

EJES Y RUEDAS ARMADAS PARA RODAMIENTOS TROCHA MEDIA

FERROCARRILES ARGENTINOS

AREA: MECANICA

ESCALA	TROCHA	LINEAS:	UTILIZACION	EMISION
1:5	1435	URQUIZA	VAGONES	1

FIRMA Y FECHA APROB.

N° DE PLANO: NEFA 501