ES COPIA DEL PLANO NEFA 500
M. BELLOCCHIO - GERENCIA DE SEGURIDAD - C.N.R.T.

MARCADO DE EJES Y CENTROS PERMANENTES SEGUN NEFA 770

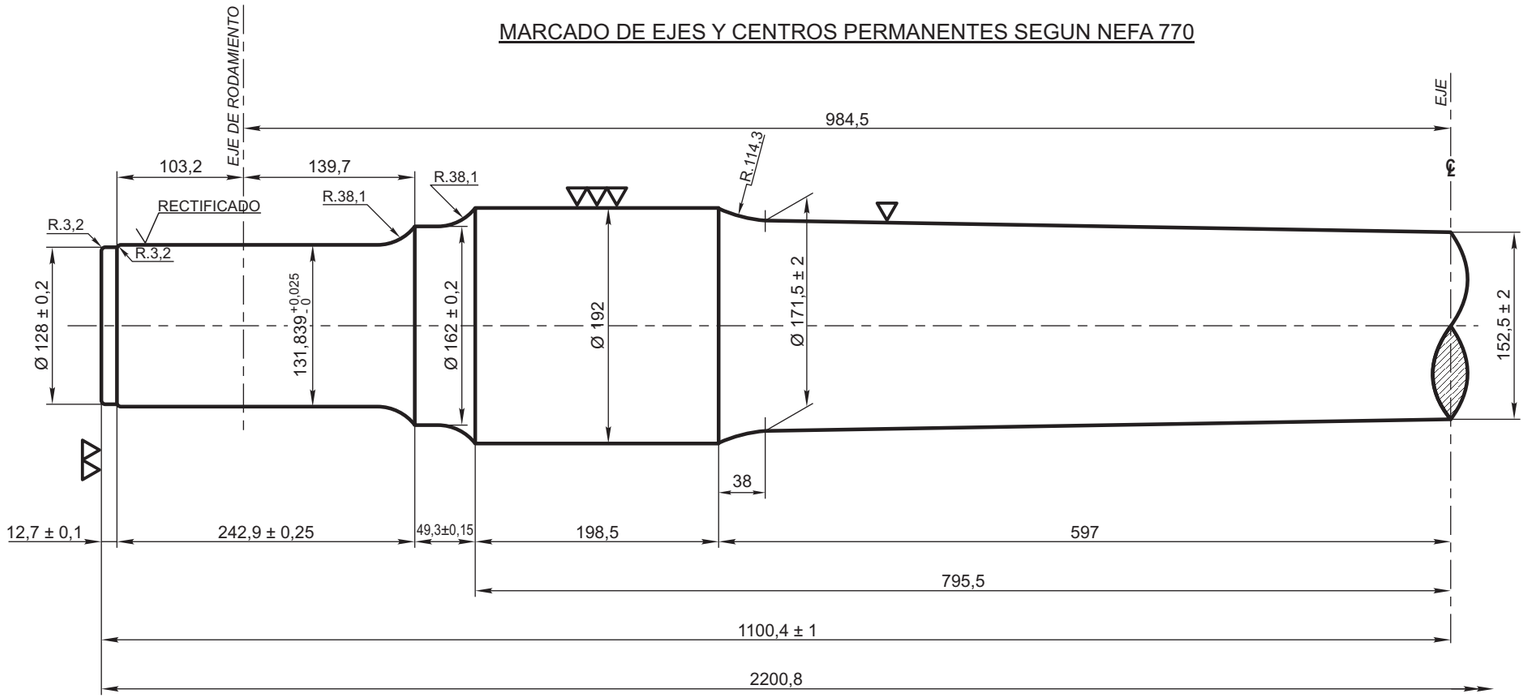

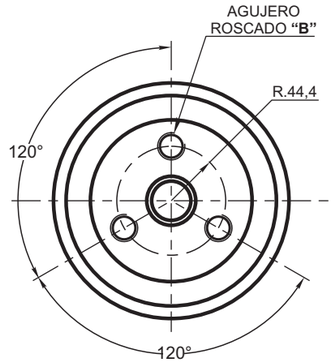

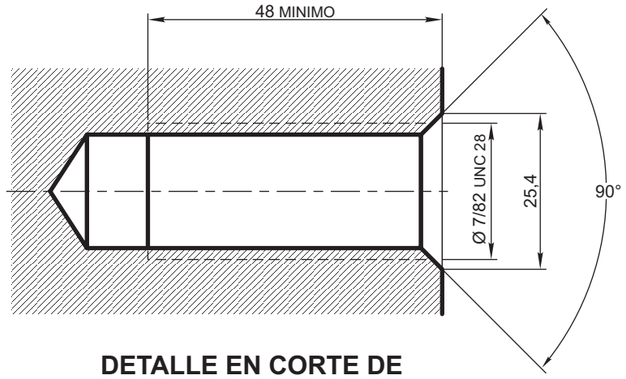

DETALLE EN CORTE DE LOS AGUJEROS ROSCADOS "B"
(Esc. 1:1)

NOTAS:

ESPECIFICACION:

BS 24 PARTE 1 SECCION 4 : Con tratamiento térmico
Fósforo 0,05% máx.
Azufre 0,05% máx.

ELEMENTOS RESIDUALES:

En caso de presentarse, no podrán exceder los siguientes porcentajes:
Niquel 0,25%
Cromo 0,15%
Molibdeno 0,05%
Vanadio 0,05%

ALTERACIONES	TOLERANCIAS (SALVO ESPECIFICACION) PARA MAQ. CON VV Y VVV															
	MEDIDA NOMINAL		HASTA 18 INCLUSO	> 18 A 50	> 50 A 120	> 120 A 220	> 220 A 360	> 360 A 500	> 500 A 750	> 750 A 1000	SUPERFICIE EN BRUTO	SUPERFICIE RUSTICA	LABRADO RUSTICO	LABRADO FINO	LABRADO MUY FINO	INDICACION ESCRITA
	TOL ±	DIA.	0,05	0,10	0,15	0,20	0,25	0,35	0,50	0,75						
		LONG.	0	0,15	0,20	0,25	0,30	0,40								

ITEM	DESCRIPCION	Cant.x Coche	ESCUADRIA, ESPECIFICAC. Y OBSERVACIONES	CATAL-NOMEN.
1	EJE		VER NOTAS	

EJE NORMAL PARA RODAMIENTOS TROCHA MEDIA

FERROCARRILES ARGENTINOS

AREA: MECANICA

ESCALA	TROCHA	LINEAS:	UTILIZACION	EMISION
1:5	1435	URQUIZA	VAGONES	1

FIRMA Y FECHA APROB.

N° DE PLANO: NEFA 500