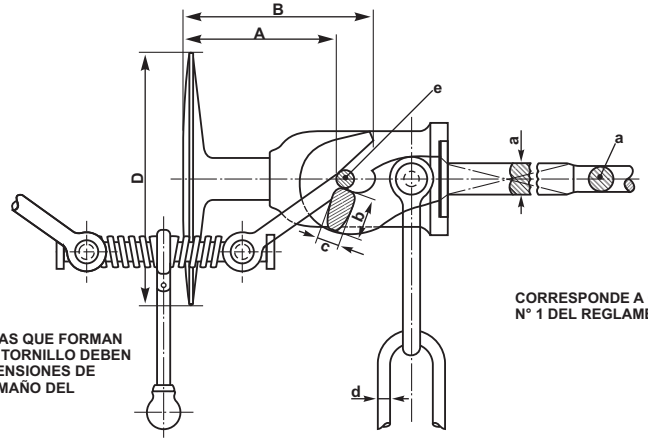

TODAS LAS PIEZAS QUE FORMAN EL ENGANCHE A TORNILLO DEBEN TENER LAS DIMENSIONES DE ACUERDO AL TAMAÑO DEL GRILLETE

CORRESPONDE A CROQUIS N° 1 DEL REGLAMENTO

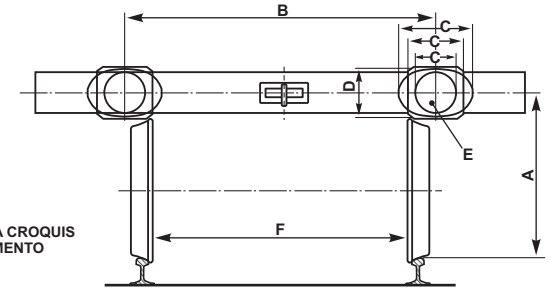

CORRESPONDE A CROQUIS N° 2 DEL REGLAMENTO

LETRA	DESCRIPCION	CARACTERISTICAS	DIMENSIONES MAXIMO m/m	DIMENSIONES MAXIMO pulg.	DIMENSIONES MINIMO m/m	DIMENSIONES MINIMO pulg.
A	PARAGOLPES	DISTANCIA DESDE LA CARA DEL PARAGOLPE (SIN ESTAR COMPRIMIDO) HASTA EL INTERIOR GANCHO DE TRACCION	325	1'- 0 51/64"	300	11 13/16"
B	PARAGOLPES	DISTANCIA DESDE LA CARA DEL PARAGOLPE (SIN ESTAR COMPRIMIDO) HASTA LA PUNTA GANCHO DE TRACCION	370	1'- 2 9/16"	345	1'- 1 37/64"
D	PARAGOLPES	ALTURA DE CARA DE PARAGOLPE	535	1'- 9 1/16"	305	1' - 0"
a	MECANISMO DE TRACCION	SECCION DE LA BARRA DE TRACCION	---	---	1500[2]	2-325"[2]
b	MECANISMO DE TRACCION	SECCION DEL GANCHO DE TRACCION (ALTURA)	---	---	90	3 35/64"
c	MECANISMO DE TRACCION	SECCION DEL GANCHO DE TRACCION (ESPESOR)	---	---	48	1 57/64"
d	ENGANCHES	DIAMETRO DEL ESLABON CADENA DE ENGANCHE	---	---	38	1 1/2"
e	ENGANCHE A TORNILLO	DIAMETRO DEL GRILLETE	---	---	33	1 19/64"

LETRA	DESCRIPCION	CARACTERISTICAS			DIMENSIONES MAXIMO m/m	DIMENSIONES MAXIMO pulg.	DIMENSIONES MINIMO m/m	DIMENSIONES MINIMO pulg.
A	PARAGOLPES Y BARRA DE TRACCION	ALTURA DESDE EL RIEL HASTA LINEAS CENTRALES PARAGOLPES Y BARRA DE TRACCION		VEHICULO VACIO	1065	3'- 5 59/64"	---	---
	PARAGOLPES Y BARRA DE TRACCION	ALTURA DESDE EL RIEL HASTA LINEAS CENTRALES PARAGOLPES Y BARRA DE TRACCION		VEHICULO CARGADO	---	---	950	3'- 1 13/32"
B	PARAGOLPES	DISTANCIA ENTRE CENTROS DE PARAGOLPES			1980	6'- 5 61/64"	1930	6'- 3 63/64"
C	PARAGOLPES	ANCHO CARA DE PARAGOLPE	PARA VEHICULOS HASTA 15,250 m (50'-0 13/32") LARGO SOBRE PARAGOLPES		535	1'- 9 1/16"	305	1' - 0"
			PARA VEHICULOS ENTRE 15,250 m Y 19 m (50'-0 13/32" Y 62' 3/64") LARGO SOBRE PARAGOLPES		535	1'- 9 1/16"	380	1'- 2 31/32"
			PARA VEHICULOS DE MAS DE 19 m (62' 3/64") DE LARGO SOBRE PARAGOLPES		535	1'- 9 1/16"	455	1'- 5 29/32"
D	PARAGOLPES	ALTURA DE CARA DE PARAGOLPE			535	1'- 9 1/16"	305	1' - 0"
E	PARAGOLPES	RADIO ESQUINAS DE CARAS RECTANGULARES DE PARAGOLPES			---	---	100	3 15/16"
F	LLANTAS DE RUEDAS	DISTANCIA ENTRE CARAS INTERIORES DE LLANTAS DE RUEDAS DEL MISMO EJE			1603	5'- 3 7/64"	1597	5'- 2 7/8"

COPIADO DEL REGLAMENTO Y MEDIDAS UNITARIAS ESTABLECIDAS POR LA DIRECCION GENERAL DE FERROCARRILES

DIBUJADO	A. PATO	24/11/62
REVISADO	O. SCOTTI	24/11/62

MIEMBROS DE LA SUBCOMISION TECNICA ASESORA

V.B. DEL INSTITUTO DE INVESTIGACIONES FERROVIARIAS — FECHA

F.C.G.B. — F.C.G.U. — F.C.D.F.S. — F.C.G.S.M. — F.C.G.B.M. — F.C.G.R — E.F.E.A

JEFES DE DEPARTAMENTOS MECANICOS Y ELECTRICOS — FECHA

FORMATO A3 NORMA IRAM 4504

ALTERACIONES

TOLERANCIAS (SALVO ESPECIFICACION) PARA MAQ. CON ▽▽Y ▽▽▽

MEDIDA NOMINAL		HASTA 18 INCLUSO	> 18 A 50	> 50 A 120	>120 A 220	>220 A 360	>360 A 500	> 500 A 750	>750 A 1000
TOTAL ±	DIA.	0,05	0,10	0,15	0,20	0,25	0,35	0,50	0,75
	LONG.	0	0,15	0,20	0,25	0,30	0,40		

SUPERFICIE EN BRUTO — SUPERFICIE RUSTICA — LABRADO RUSTICO — LABRADO FINO — LABRADO MUY FINO — INDICACION ESCRITA

ITEM	DESCRIPCION	MATERIAL	OBSERVAC.	CANT.	PRECIO UNIT. EN Kg.

EMPRESA FERROCARRILES ESTADO ARGENTINO

MECANISMOS DE TRACCION, ENGANCHE Y EMPUJE

F.USUARIOS

CATALOGO

ESCALA	DIBUJADO	UTILIZACION	DIBUJO		
	F.C.ROCA		NEFA	429	1

ES COPIA DEL DIBUJO NEFA 429

M. BELLOCCHIO - AREA INGENIERIA - C.N.R.T.