ES COPIA DEL PLANO NEFA 243
M. BELLOCCHIO - GERENCIA DE SEGURIDAD - C.N.R.T.

TOLERANCIAS NO ESPECIFICADAS	SIMBOLOS DE LABRADO NO ESPECIFICADOS	TOLERANCIAS DE FORMA GEOMETRICA
JS.14 = js.14 IRAM 5002	S IRAM 4517	IRAM 4515

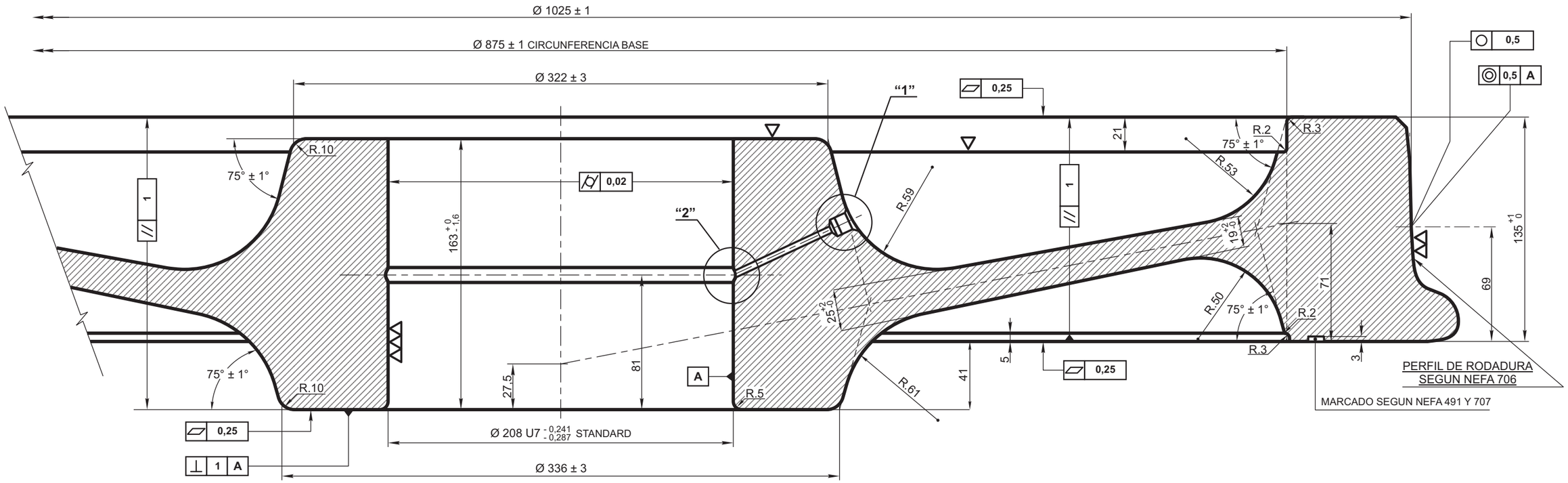

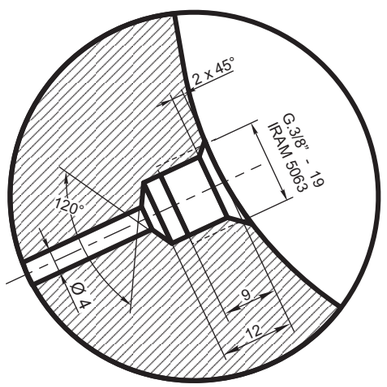

DETALLE "1"
(Esc. 1:1)

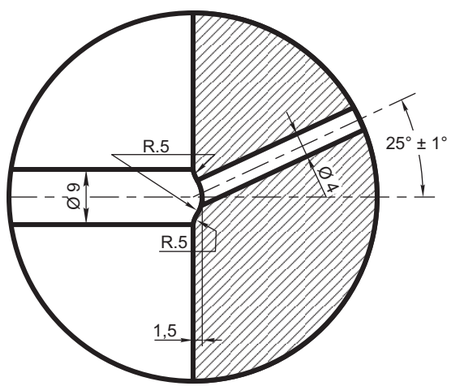

DETALLE "2"
(Esc. 1:1)

NOTA:

EL CALADO SE AJUSTARA A LA ESPECIFICACION FAT: MR-500.
LA GEOMETRIA DEL PAR MONTADO CUMPLIRA ESPECIFICACION FAT: MR-704.

NOTA 2:

EL ASPECTO SUPERFICIAL DEBERA APARECER LIBRE DE REPLIEGUES, FISURAS, INCLUSIONES, GRIETAS. FALTA DE MATERIAL Y TODO OTRO DEFECTO QUE AFECTE A LA UTILIZACION DE LAS RUEDAS

PARA RUEDA SEMITERMINADA VER NEFA 244

ITEM	DESCRIPCION	Cant.x Coche	ESCUADRIA, ESPECIFICAC. Y OBSERVACIONES	CATAL-NOMEN.
a	RUEDA ENTERIZA LAMINADA		Especificación F.A. 8 005 - Tipo 9	

RUEDA ENTERIZA LAMINADA DE Ø 1025 mm
SEMIPESADA TERMINADA

FERROCARRILES ARGENTINOS

AREA: MECANICA

ESCALA	TROCHA	LINEAS:	UTILIZACION	EMISION
1:2,5	1676	SAN MARTIN	LOCS. ALCO USA Y MONTREAL 1950 HP	1 2 3

FIRMA Y FECHA APROB.: Ing. Oscar E. Costallat, Gerencia Mecánica

N° DE PLANO: NEFA 243

EMISION	COTA	ALTERACIONES	FECHA - FIRMA
3		Se modificó Ø circunferencia base 841 ± 1 a 875 ± 1. Se adecuó a Normas IRAM y se agregó Nota 2	