ES COPIA DEL PLANO NEFA 193
M. BELLOCCHIO - GERENCIA DE SEGURIDAD - C.N.R.T.

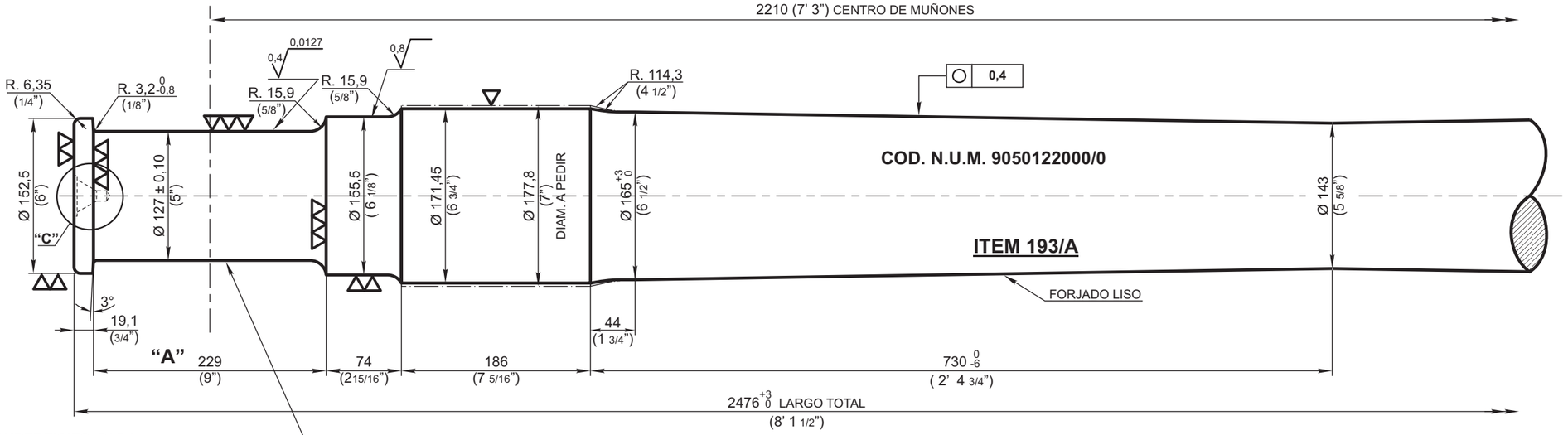

A SUPLIRSE CON LAS SUPERFICIES PARA ASIENTO DE RUEDA TORNEADO EN BRUTO; EL TORNEADO FINAL SE EFECTUARA EN LOS FERROCARRILES Y SEGUN LOS DIFERENTES ANCHOS DE LOS CUBOS DE RUEDA

NOTA: LA CONICIDAD SOBRE EL LARGO TOTAL DEL MUÑON NO DEBERA EXCEDER DE 0,10 mm

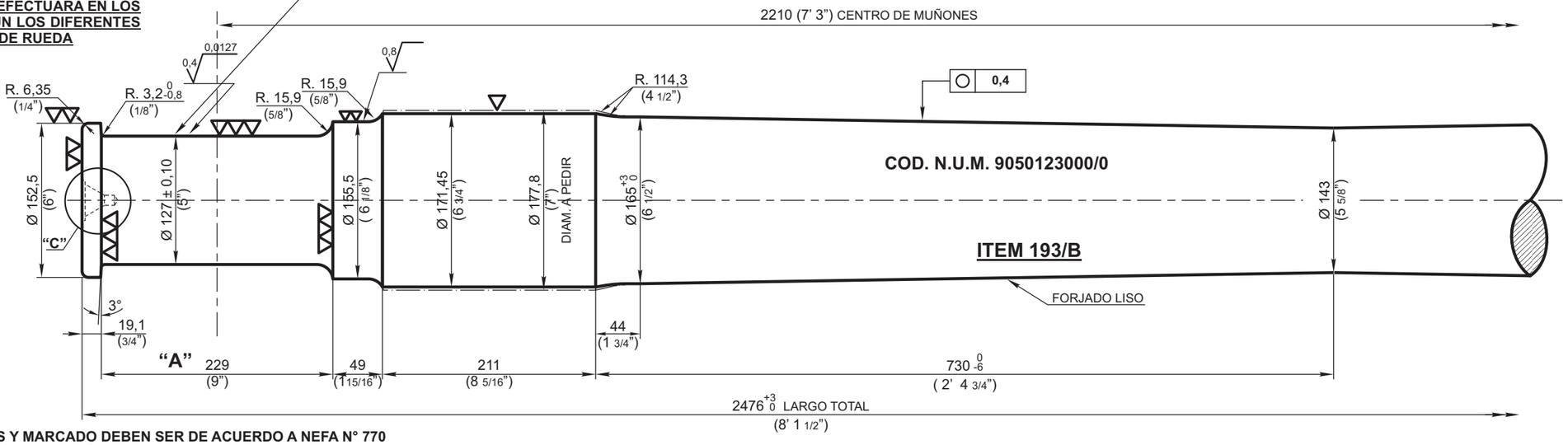

CENTROS PERMANENTES Y MARCADO DEBEN SER DE ACUERDO A NEFA N° 770

A SUPLIRSE CON LAS SUPERFICIES MARCADAS CON ▽▽ - ▽▽▽ - TERMINADAS A MAQUINA Y LISTAS PARA SERVICIO

NOTA: "A" ZONA DE BRUÑIDO A PRESION CON RULETA LISA

PLANOS DE REFERENCIA		
TITULO (para pieza N° 122/A)	N°	
Rueda sólida laminada (tipo liviano)	155	ANULADA
Rueda sólida laminada (tipo pesado)	156	F.C.ROCA VER NEFA R.156
Ruedas y eje completo (tipo liviano)	158	ANULADA
Ruedas y eje completo (tipo pesado)	157	

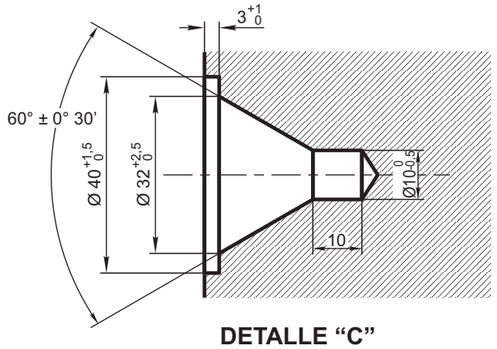

DETALLE "C"

ITEM	DESCRIPCION	Cant.x Coche	ESCUADRIA, ESPECIFICAC. Y OBSERVACIONES	CATAL-NOMEN.
193/B	Eje para ruedas existentes		F.A. 8 006 - IRAM-FA L 7020	
193/A	Eje para rueda N.E.F.A.		F.A. 8 006 - IRAM-FA L 7020	

EJES CON MUÑONES DE 229 x 127 (9" x 5"PARA COCHES Y VAGONES)

FERROCARRILES ARGENTINOS

AREA: MECANICA

ESCALA: 1:5 / 1:1,25

TROCHA

LINEAS:

UTILIZACION

EMISION: 4

FIRMA Y FECHA APROB.

N° DE PLANO: NEFA 193

FECHA: 20/5/76 Se modificó Esp. s/carta GMT.3 14/4/1 del 3/11/75.
EMISION A: Se ajustaron detalles según Norma AAR y se agregó Detalle "C" - 17/11/84

ALTERACIONES	TOLERANCIAS (SALVO ESPECIFICACION)									P/MAQ. ▽▽ - ▽▽▽							
20/5/76: Se mod. esp.s/carta GMT. 314/4/1de fecha 3/11/76	MEDIDA NOMINAL		HASTA 18 INCLUSO	> 18 A 50	> 50 A 120	> 120 A 220	> 220 A 360	> 360 A 500		> 600 A 750	> 750 A 1000						
	TOL ±	DIA.	0,05	0,10	0,15	0,20	0,25	0,35		0,50	0,75	SUPERFICIE EN BRUTO	SUPERFICIE RUSTICA	LABRADO RUSTICO	LABRADO FINO	LABRADO MUY FINO	INDICACION ESCRITA
		LONG.	0	0,15	0,20	0,25	0,30	0,40									