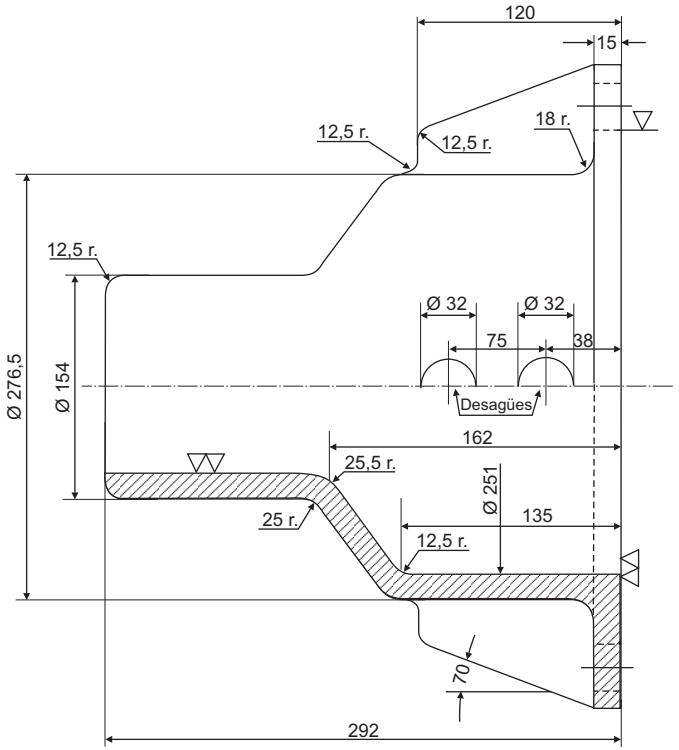

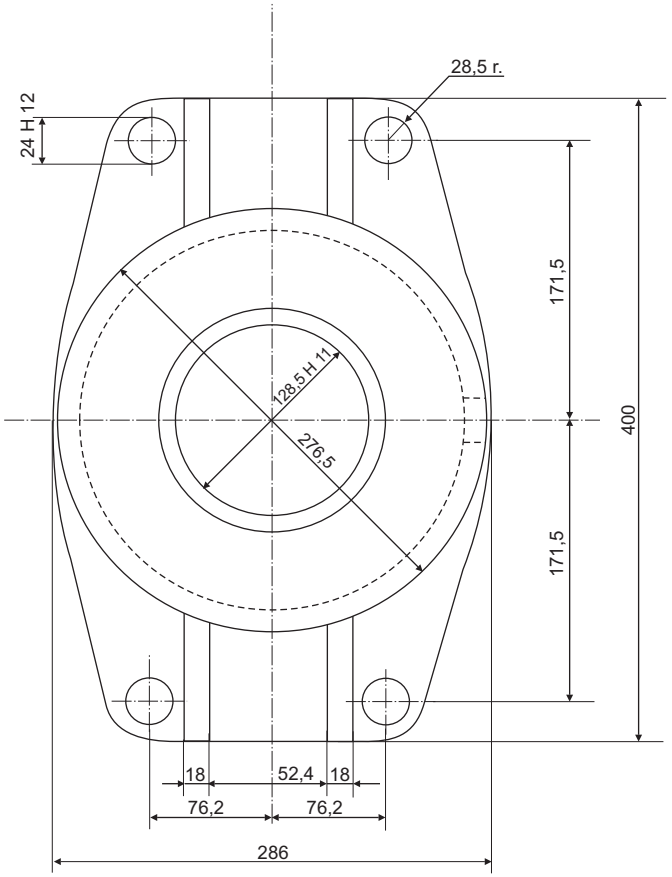

DIBUJADO	MIEMBROS DE LA SUBCOMISION TECNICA ASESORA	F.C.G.B.	JEFES DEPARTAMENTOS MECANICOS Y ELECTRICOS				FECHA
REVISADO		F.C.G.U.					
		F.C.D.F.S.					
		F.C.G.S.M.					
		F.C.G.B.M.					
		F.C.G.R					
		E.F.E.A					
		ALTERACIONES					

TOLERANCIAS NO INDICADAS J.S. 15 = j.s.15 IRAM 5002

SIMBOLOS DE LABRADO: ∿ NO INDICADO - IRAM 4617

CADA CAJA SE MARCARA SEGUN DIBUJO N.E.F.A. 707

EMISION 4: Sustituye 3 agregando aletas y cambiando radio empalme base
EMISION 5: Se modifican especificaciones

NUM HIBRIDO
905004000/0

	MATERIAL: FA. 8701 IRAM 7026- CLASE "A" (ALERO MOLDEADO)			
100/B	CAJA PARA PARAGOLPE		1	
ITEM	DESCRIPCION	ESPECIFICACION		
EMPRESA FERROCARRILES ESTADO ARGENTINO				
CAJA PARAGOLPE DOBLE CARRERA				
F.USUARIOS				
CATALOGO				

ESCALA	DIBUJADO	UTILIZACION	DIBUJO		
			NEFA	100/B	5

ES COPIA DEL DIBUJO NEFA 100/B
M. BELLOCCHIO - AREA INGENIERIA - C.N.R.T.