ES COPIA DEL PLANO G.V.O. 534
M. BELLOCCHIO - GERENCIA DE SEGURIDAD - C.N.R.T.

Modificado por la Gerencia de Seguridad de la CNRT - (Se completó peso del riel) Junio/2008

CORTE A-D

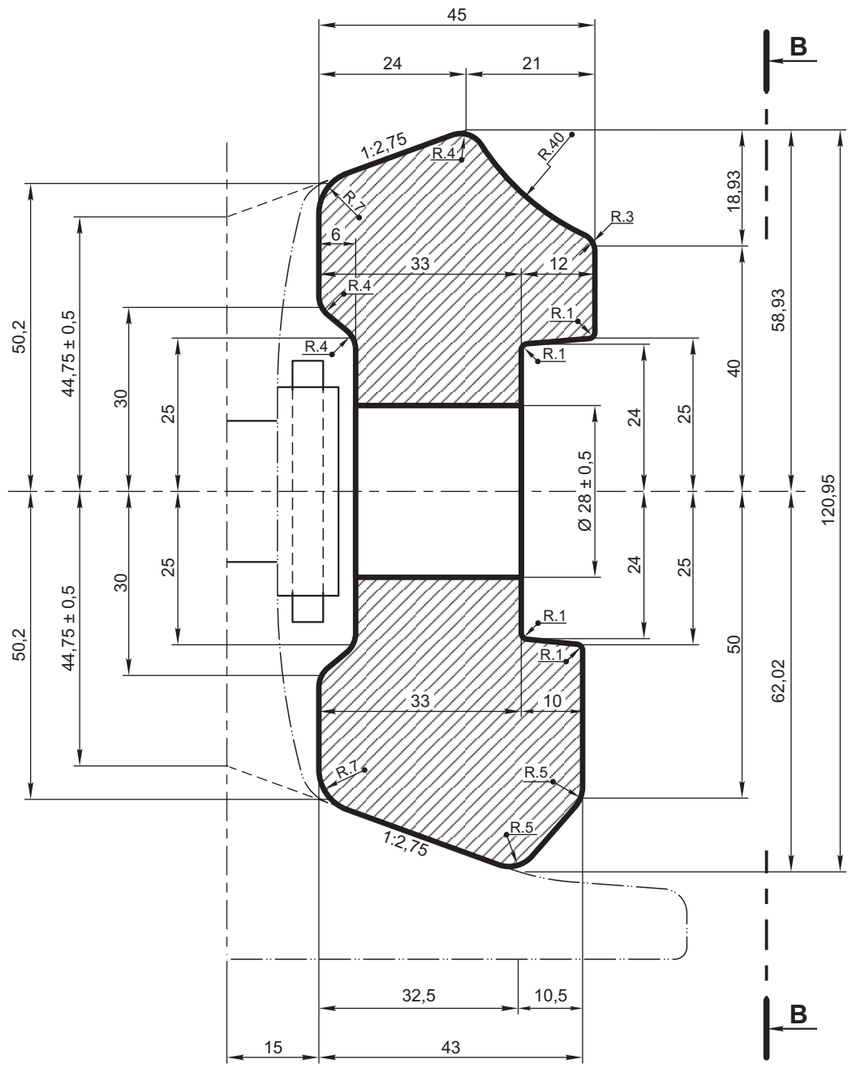

VISTA B-B
ECLISA DE 6 AGUJEROS
(Esc.1:5)

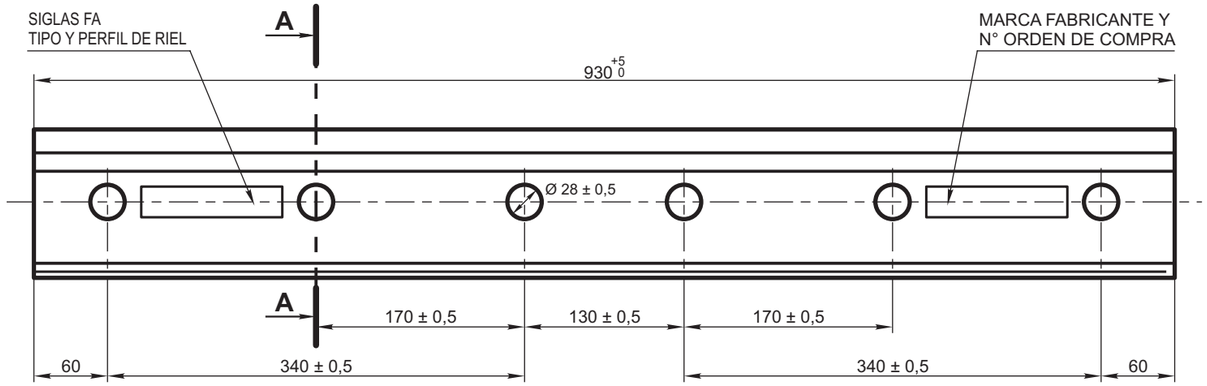

VISTA B-B
ECLISA DE 4 AGUJEROS
(Esc.1:5)

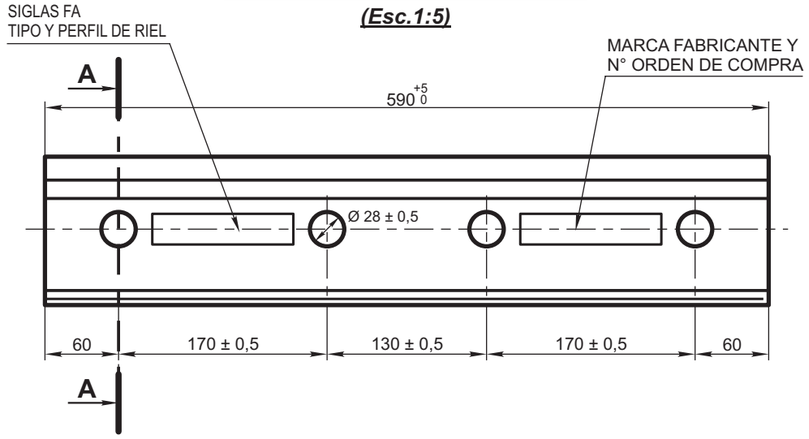

S =	3.770 mm^2
V =	60,4 mm
Ix =	4.351.182 mm^4
$\frac{Ix}{V}$ =	72.039 mm^3

ITEM	DESCRIPCION	PESO	ESCUADRIA, ESPECIFICAC. Y OBSERVACIONES	CATAL-NOMEN.
	Eclisa barra con 6 agujeros		Especificación F.A. 7 015	7/0/100/60/01/0/0
	Eclisa barra con 4 agujeros		Especificación F.A. 7 015	

ECLISA BARRA PARA RIEL DE 60,34 kg/m
PERFIL U.I.C.60 DE 4 y 6 AGUJEROS

FERROCARRILES ARGENTINOS

AREA: VIA Y OBRAS

ESCALA	TROCHA	LINEAS:	UTILIZACION	EMISION
1:1	TODAS	TODAS	VIA	1

FIRMA Y FECHA APROB.

N° DE PLANO: G.V.O. 534