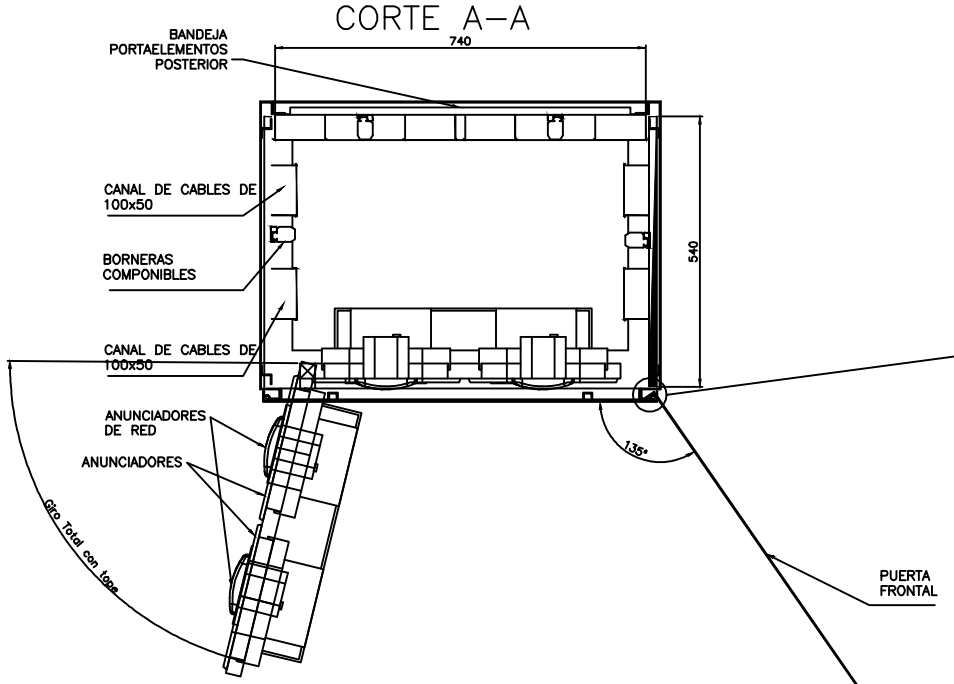

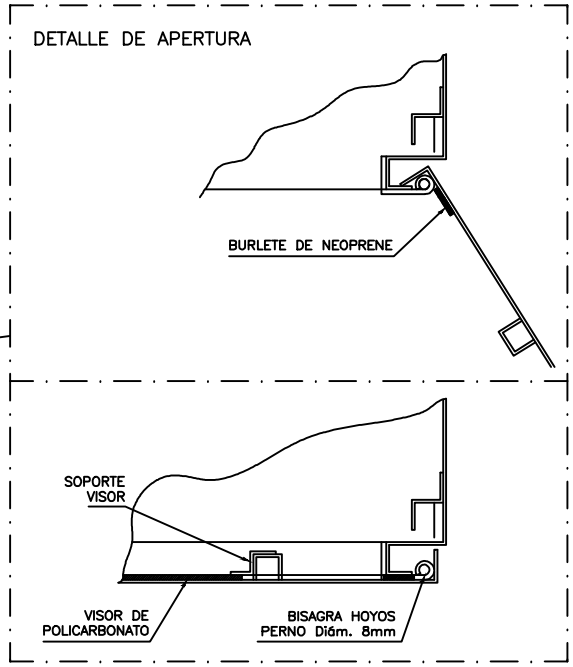

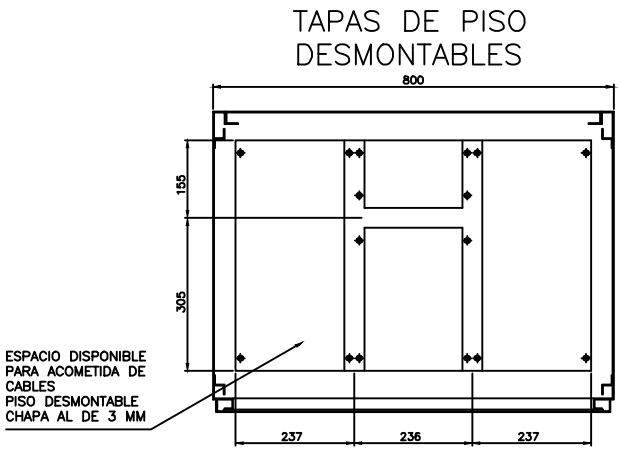

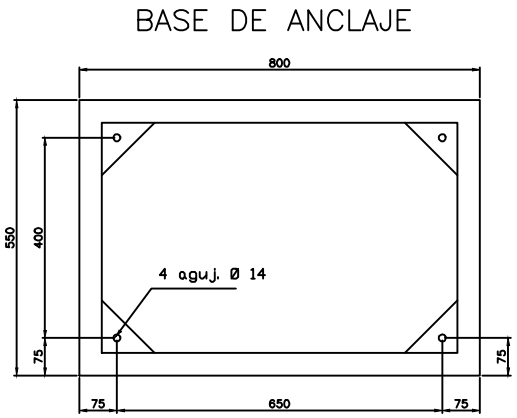

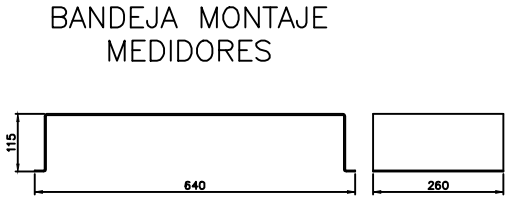

CANTIDAD: 2

Tecniark TABLEROS ELECTRICOS	edenor	SE. VARIAS	ESQUEMA MECANICO TABLERO DE TELSERVICIO POR PROTOCOLO L10P	Plano N° 800964D2510	MOD: A / HOJA N° 4 / TOTAL 5

Realizado en AutoCAD por Radiotécnica de Argentina S.A.

Documento realizado en sistema CAD "No modificar manualmente"