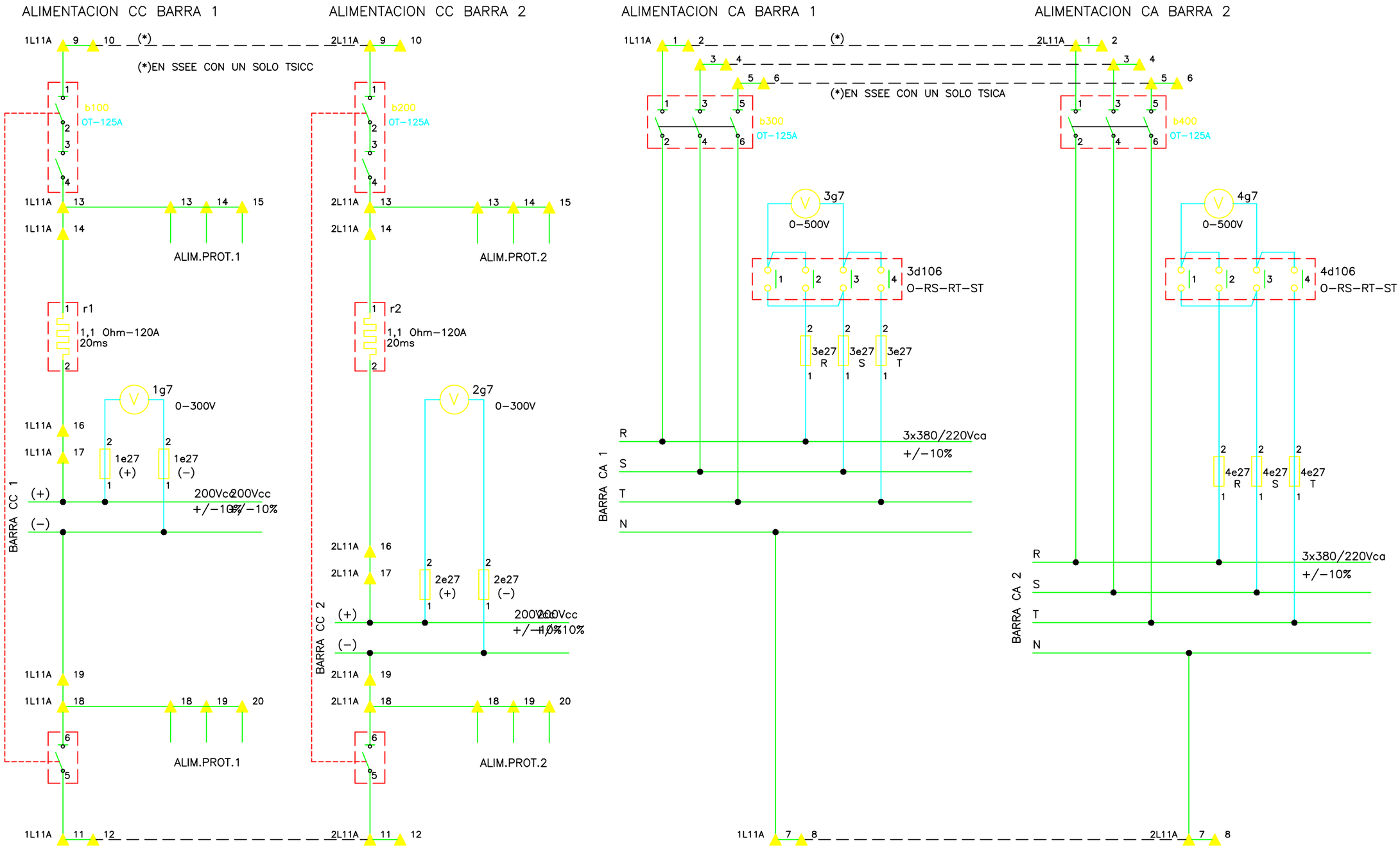

Tecniark TABLEROS ELECTRICOS

edenor

SE VARIAS

ESQUEMA UNIFILAR
TABLERO DE INTERMEDIARIO "L11A"

Plano Nº 800964D5030

A