VISTA PISO DESMONTABLE

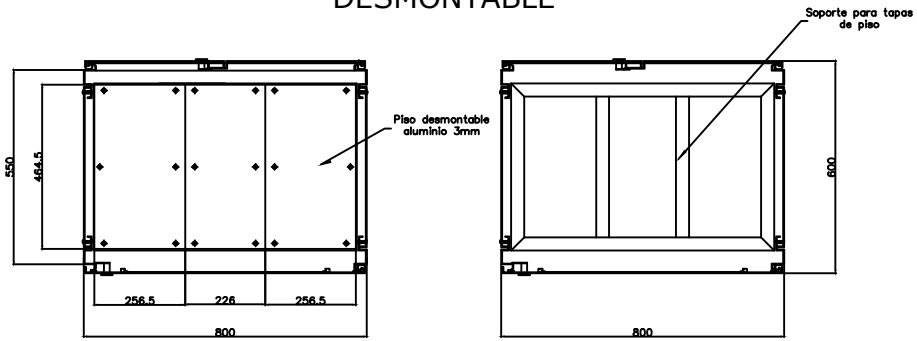

DETALLE ZOCALO

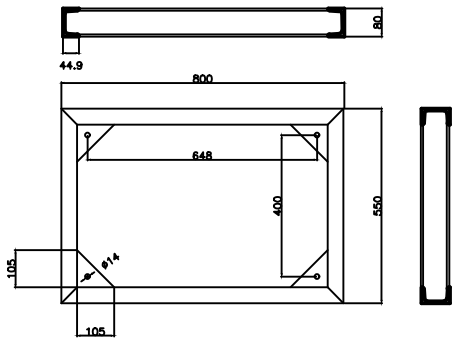

CORTE B-B

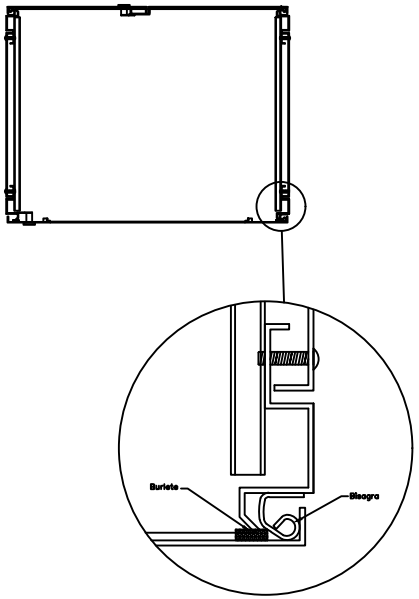

DETALLE CIERRE PUERTA ENCONTRADA

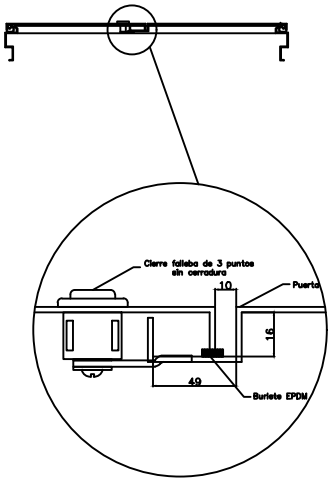

DETALLE REFUERZO EN PUERTA Y FIJACION DE VISOR DE POLICARBONATO

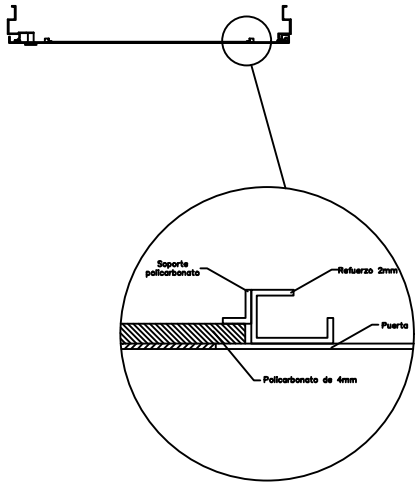

TECNOBOX S.L.	Edenor Dirección Técnica	S.E. VARIAS	ARMARIO VACÍO COMUNICACIONES DE PROTECCIONES	Plano N° 802325-D-0100	MOD: / HOJA N° 4 / TOTAL 4

Realizado en AutoCAD por Dirección Técnica-Edenor S.A.

Documento realizado en sistema CAD "No modificar manualmente"