REFERENCIA

(1) TEXTO CARTEL: ARMARIO VACIO COMUNICACIONES
(FONDO GRIS, LETRAS NEGRAS)

VISTA FRONTAL CON PUERTAS

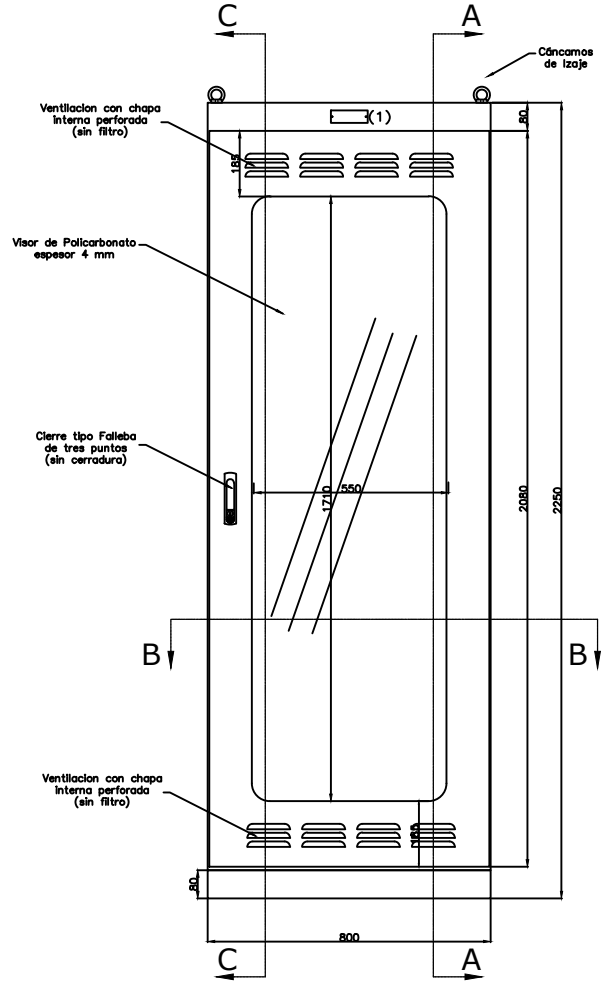

VISTA FRONTAL SIN PUERTAS

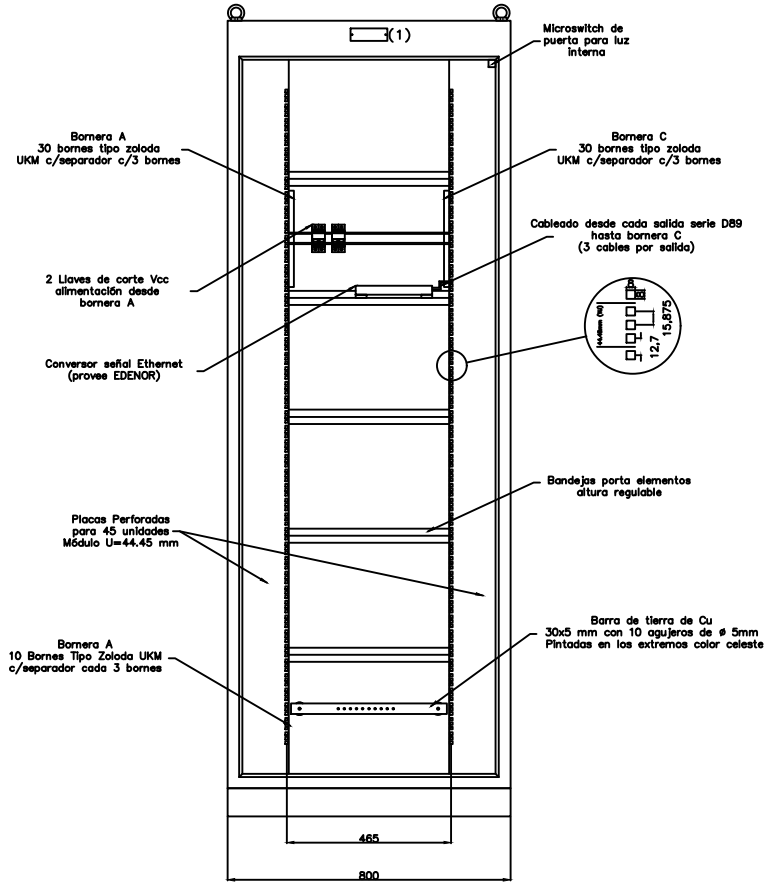

DETALLE DE BANDEJA PORTAELEMENTOS

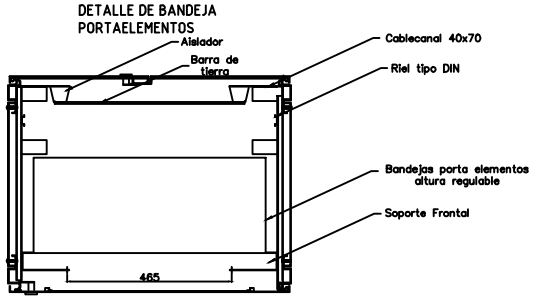

DETALLE DE BANDEJA PORTAELEMENTOS

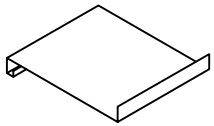

TECNOBOX S.A.	Edenor Dirección Técnica	S.E. VARIAS	ARMARIO VACÍO COMUNICACIONES DE PROTECCIONES	Plano N° 802325-D-0100	MOD: / HOJA N° 2 / TOTAL 4

Realizado en AutoCAD por Dirección Técnica-Edenor S.A.

Documento realizado en sistema CAD "No modificar manualmente"