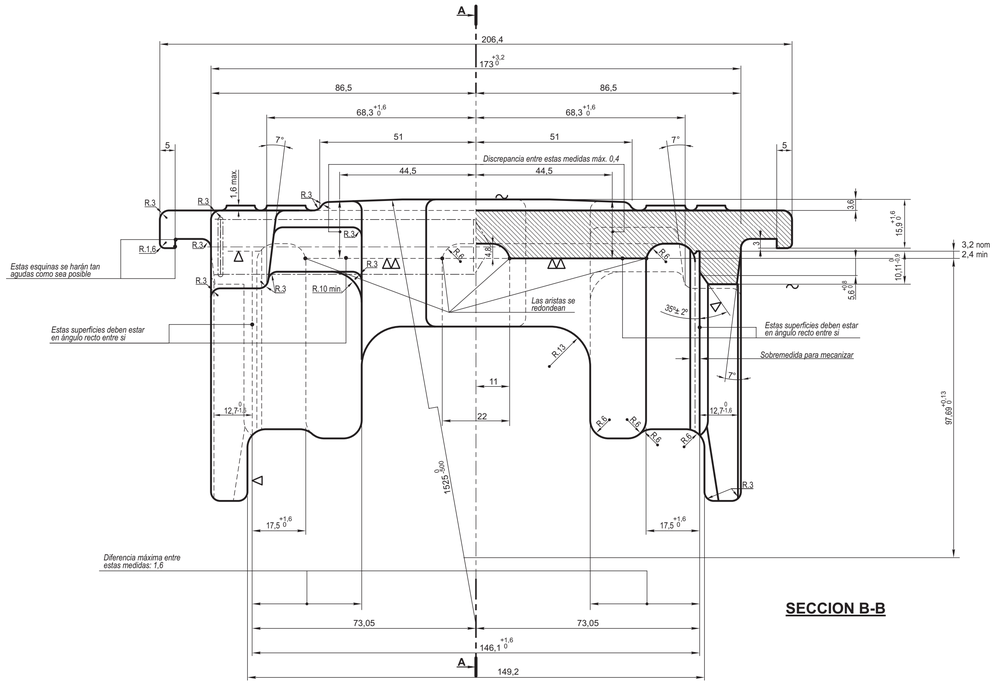

SECCION B-B

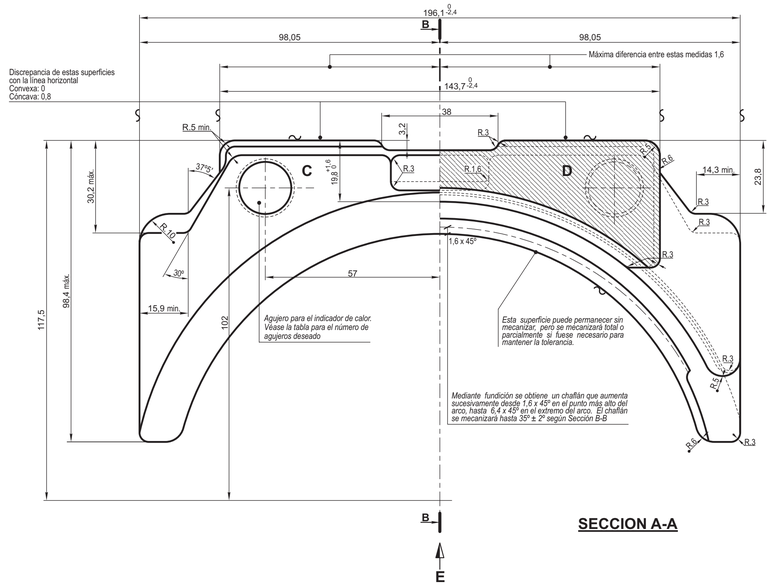

SECCION A-A

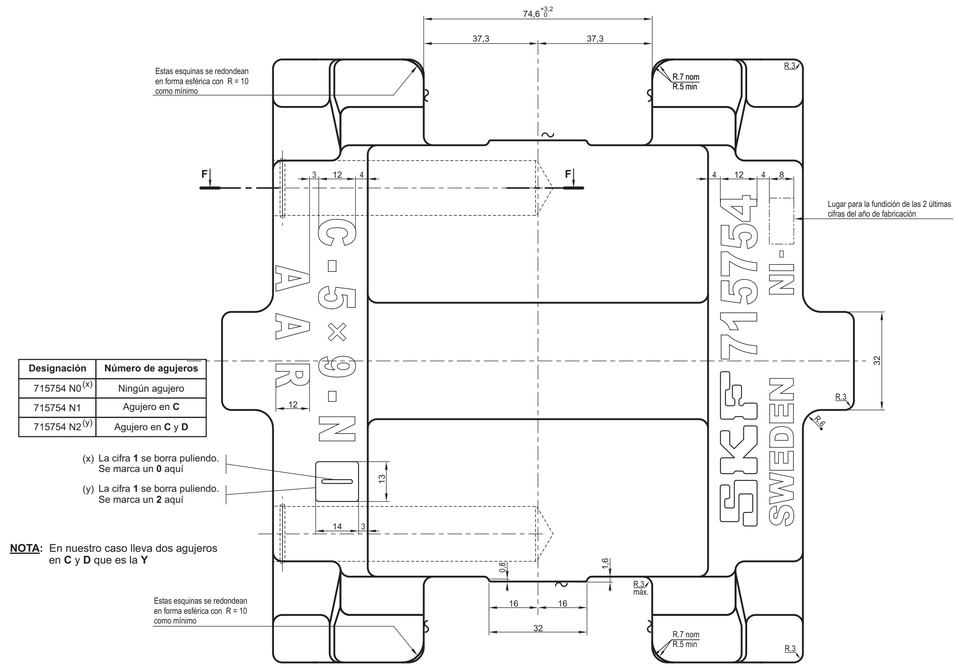

Designación	Número de agujeros
715754 N0 (x)	Ningún agujero
715754 N1	Agujero en **C**
715754 N2 (y)	Agujero en **C** y **D**

(x) La cifra **1** se borra puliendo. Se marca un **0** aquí

(y) La cifra **1** se borra puliendo. Se marca un **2** aquí

NOTA: En nuestro caso lleva dos agujeros en **C** y **D** que es la **Y**

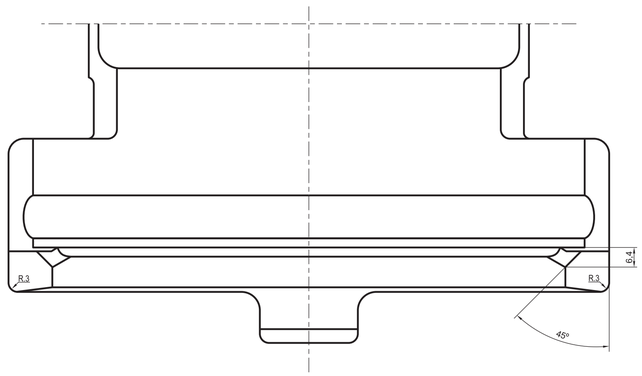

Vista desde E

Material: SKF G 82
Mod.: Nº 715016. Los modelos existentes se modifican en cuanto a la grabación y según las medidas subrayadas.
Los bordes agudos deben matarse.

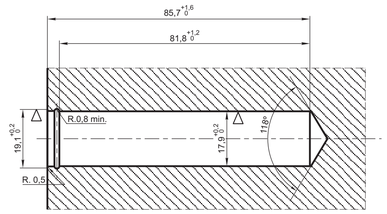

SECCION F-F

ITEM	DESCRIPCION	CANT.	ESCUADRIA, ESPECIFICACION, OBSERVAC.	CATAL.NOM.

ADAPTADOR (5" x 9")
(Vía 1000 mm)

FERROCARRILES ARGENTINOS

AREA: MECANICA

ESCALA	TROCHA	LINEAS:	UTILIZACION	EMISION
S/E	1000			

FIRMA Y FECHA APROB.

N° DE PLANO: NEFA 05.06.707^{-10}