ES COPIA DEL PLANO G.V.O. 241
M. BELLOCCHIO - AREA INGENIERIA - C.N.R.T.

E.1:1

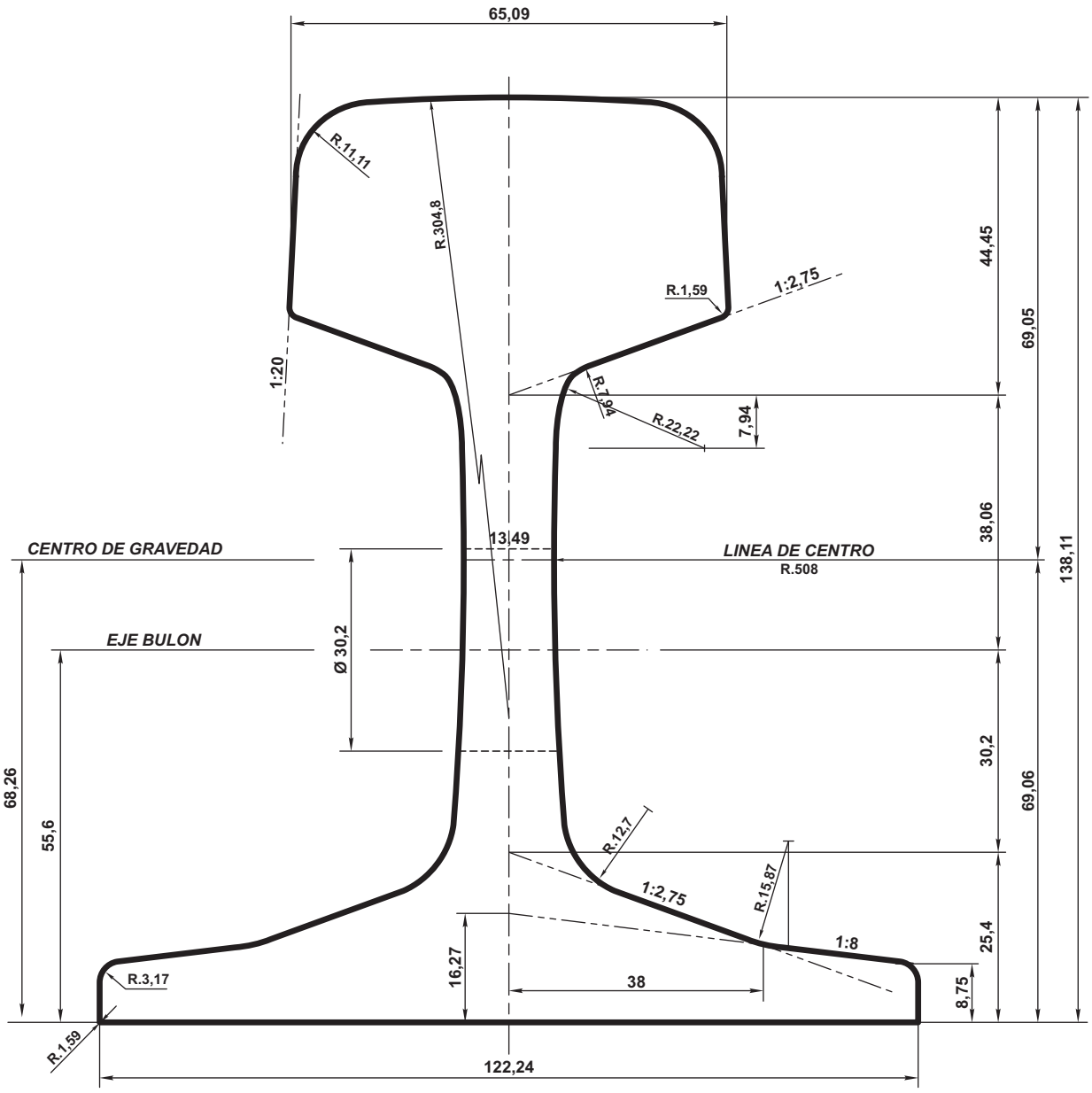

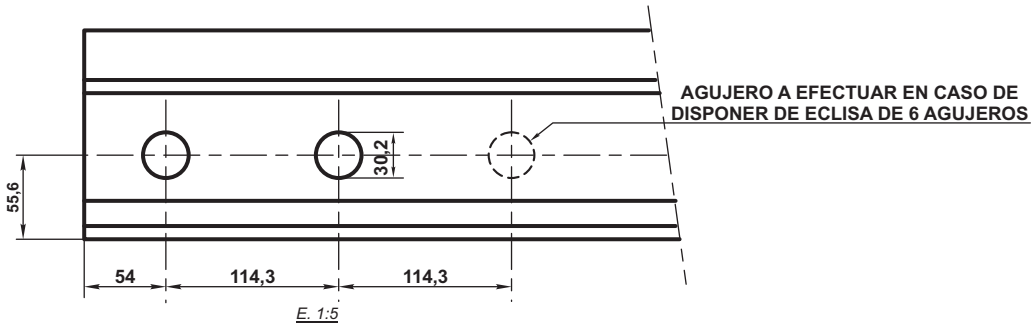

CARACTERISTICAS DEL RIEL

Peso Kg/m: 42,18
Peso (Lbs/yd): 85
Sección: 5374,17 mm^2
Mom. de Inercia: 1374,84 cm^4
Mom. de la Sección: 196,64 cm^3

ITEM	DESCRIPCION	CANT.	ESCUADRIA, ESPECIFICAC. Y OBSERVACIONES	CATAL-NOMEN.

RIEL TIPO 42,18 Kg/m
PERFIL B.S. 85 A

FERROCARRILES ARGENTINOS

AREA: VIA Y OBRAS

ESCALA	TROCHA	LINEAS:	CODIFICACION	EMISION
	TODAS	TODAS	VIA	

FIRMA Y FECHA APROB.	DIBUJADO	
	J. YACUBSOHN 12/3/71	G.V.O. 241