**ES COPIA DEL PLANO NEFA 717**
*M. BELLOCCHIO - GERENCIA DE SEGURIDAD - C.N.R.T.*

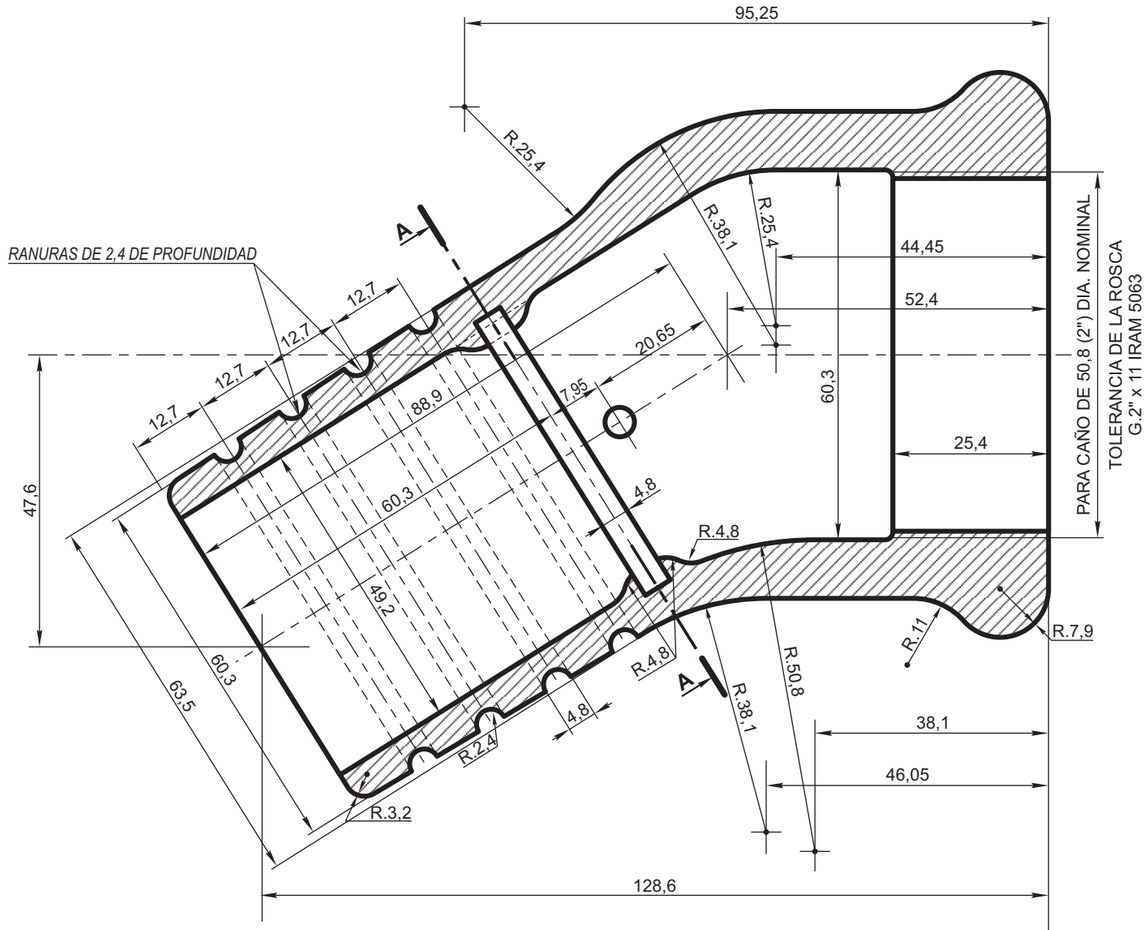


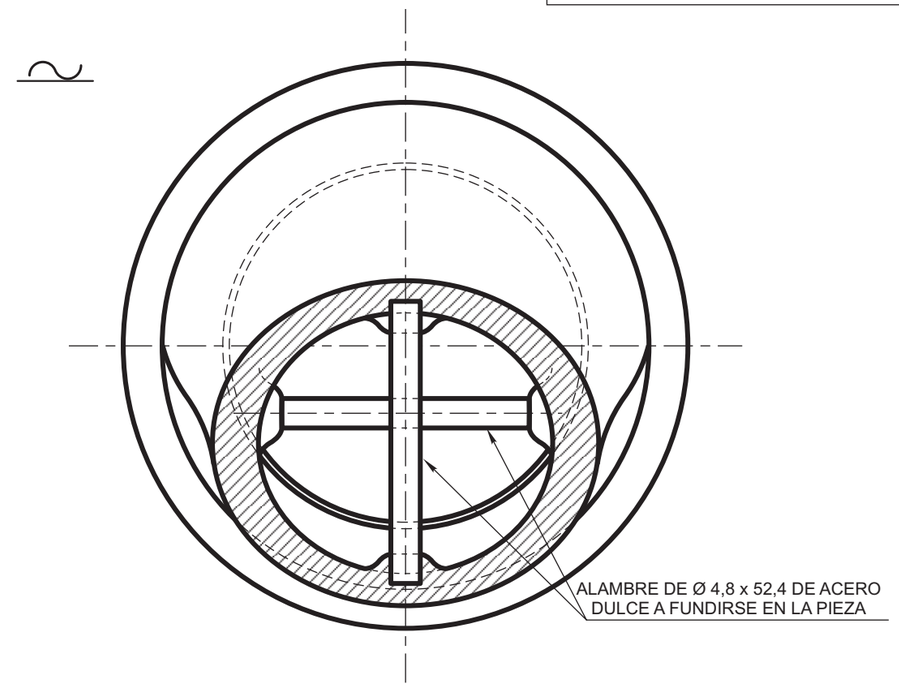


**SECCION A-A**

CADA CUELLO DE CISNE SE MARCARA SEGUN NEFA 707

**NOTA:**
NO ES NECESARIO EL LABRADO PERO LAS SUPERFICIES DEBERAN SER PERFECTAMENTE LISAS Y LIMPIAS Y LAS RANURAS BIEN DEFINIDAS

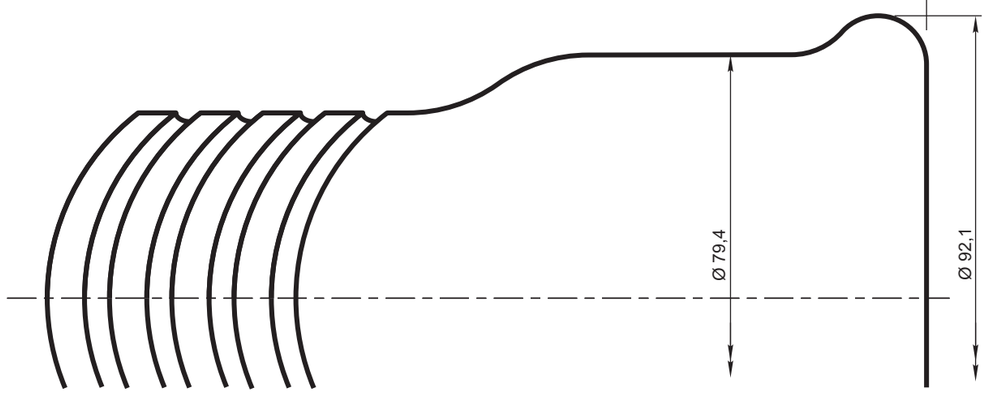


*Ex-CAT: FV.4 (Uso F.C. Roca)*
*Código: H. 9050278000/0*

*Plano de Referencia: NEFA 708 - MANGA DE FRENO A VACIO COMPLETA CON ACOPLE, ETC.*

| ALTERACIONES | TOLERANCIAS (SALVO ESPECIFICACION) PARA MAQ. CON ▽▽ Y ▽▽▽ | | | | | | | | | | | | | | | |
|---|---|---|---|---|---|---|---|---|---|---|---|---|---|---|---|---|
| | MEDIDA NOMINAL | | HASTA 18 INCLUSO | > 18 | > 50 | > 120 | > 220 | > 360 | > 500 | > 750 | | | | | | |
| | | | | A 50 | A 120 | A 220 | A 360 | A 500 | A 750 | A 1000 | | | | | | |
| | TOL ± | DIA. | 0,05 | 0,10 | 0,15 | 0,20 | 0,25 | 0,35 | 0,50 | 0,75 | SUPERFICIE EN BRUTO | SUPERFICIE RUSTICA | LABRADO RUSTICO | LABRADO FINO | LABRADO MUY FINO | INDICACION ESCRITA |
| | | LONG. | 0,1 | 0,15 | 0,20 | 0,25 | 0,30 | 0,40 | | | | | | | | |

| EMISION | COTA | ALTERACIONES | FECHA - FIRMA |
|---|---|---|---|
| 4 | | Se modificó Especificación | 15/10/1971 |

| ITEM | DESCRIPCION | Cant. | ESCUADRIA, ESPECIFICACION, OBSERVAC. | CATAL.NOM. |
|---|---|---|---|---|
| A | CUELLO DE CISNE | | Fundición maleable<br>FA. 8 715 (COPANT 2:6-017 Grado FMNF.3512) | |

# CUELLO DE CISNE (TIPO BAJO) PARA MANGA DE FRENO A VACIO

FERROCARRILES ARGENTINOS

AREA: MECANICA

| ESCALA | TROCHA | LINEAS: | UTILIZACION | EMISION |
|---|---|---|---|---|
| 1:1 | TODAS | TODAS | | 1 2 3 4 |

FIRMA Y FECHA APROB.

N° DE PLANO: **NEFA 717**