NOTAS:

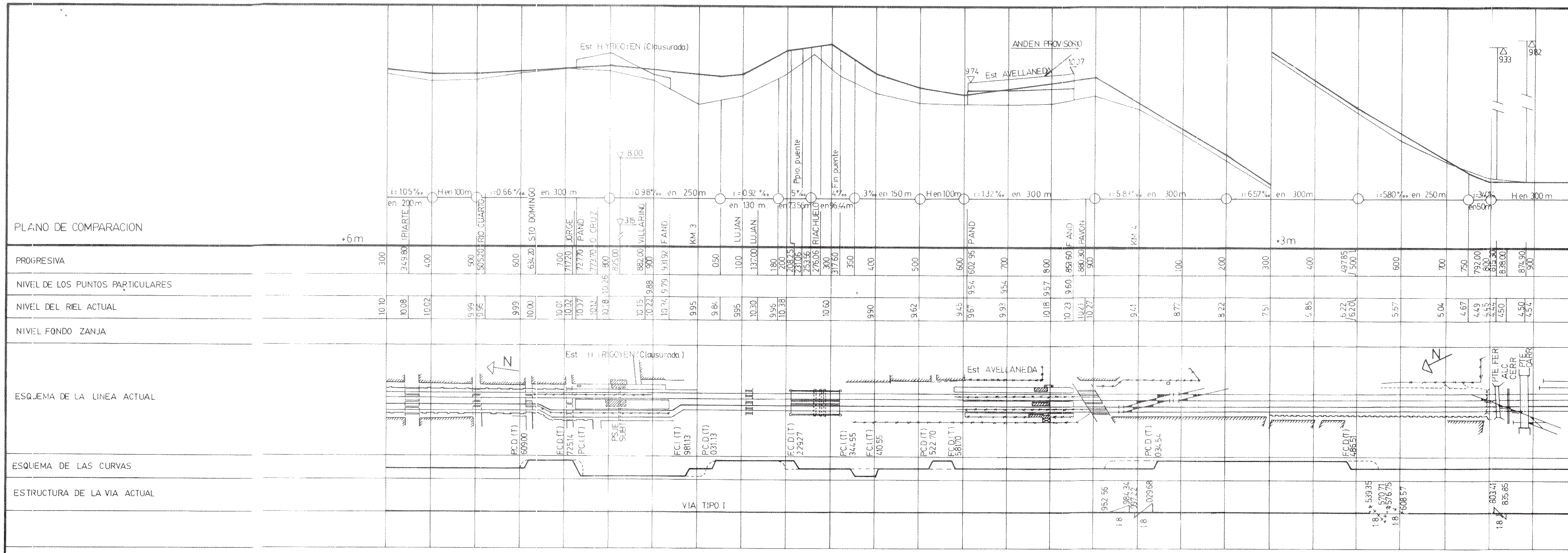

DETALLE	PROGRESIVA Km.	Nº DE PLANO

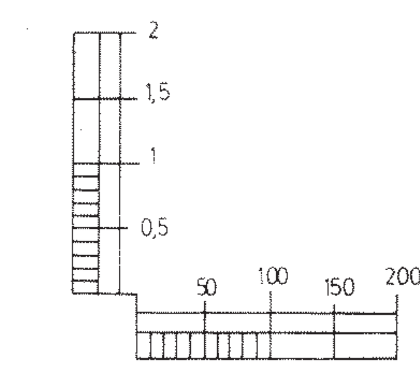

LA NIVELACION ESTA REFERIDA AL CERO (0) DEL I.G.M.

FERROMEL S.A. – MELLER S.A.I.C.I.C. y A.
DYCASA – VIAS Y CONSTRUCCIONES S.A.

DIBUJO
PROYECTO
CALCULO
REVISO

FECHA: 4-9-85
PLANO CONFORME A OBRA Nº: 2-48-608-018

EMISION | MODIFICACIONES | FECHA – FIRMA

LIC. PUBLICA Nº655/80 RENOVACION VIA CUADRUPLE
PLAZA CONSTITUCION - TEMPERLEY - Km 0,750 a 16,200

PERFIL LONGITUDINAL Y PLANIMETRIA
SECTOR: PLAZA CONSTITUCION - TEMPERLEY
KM.: 2,500 A KM.: 5,000 VIA: 3

ESC. HOR. 1:5000 VER. 1:50
FECHA APROB.
Nº DE PLANO CONFORME A OBRA

REVISO
JEFE DE INSPECCION
JEFE DE DEPTO.